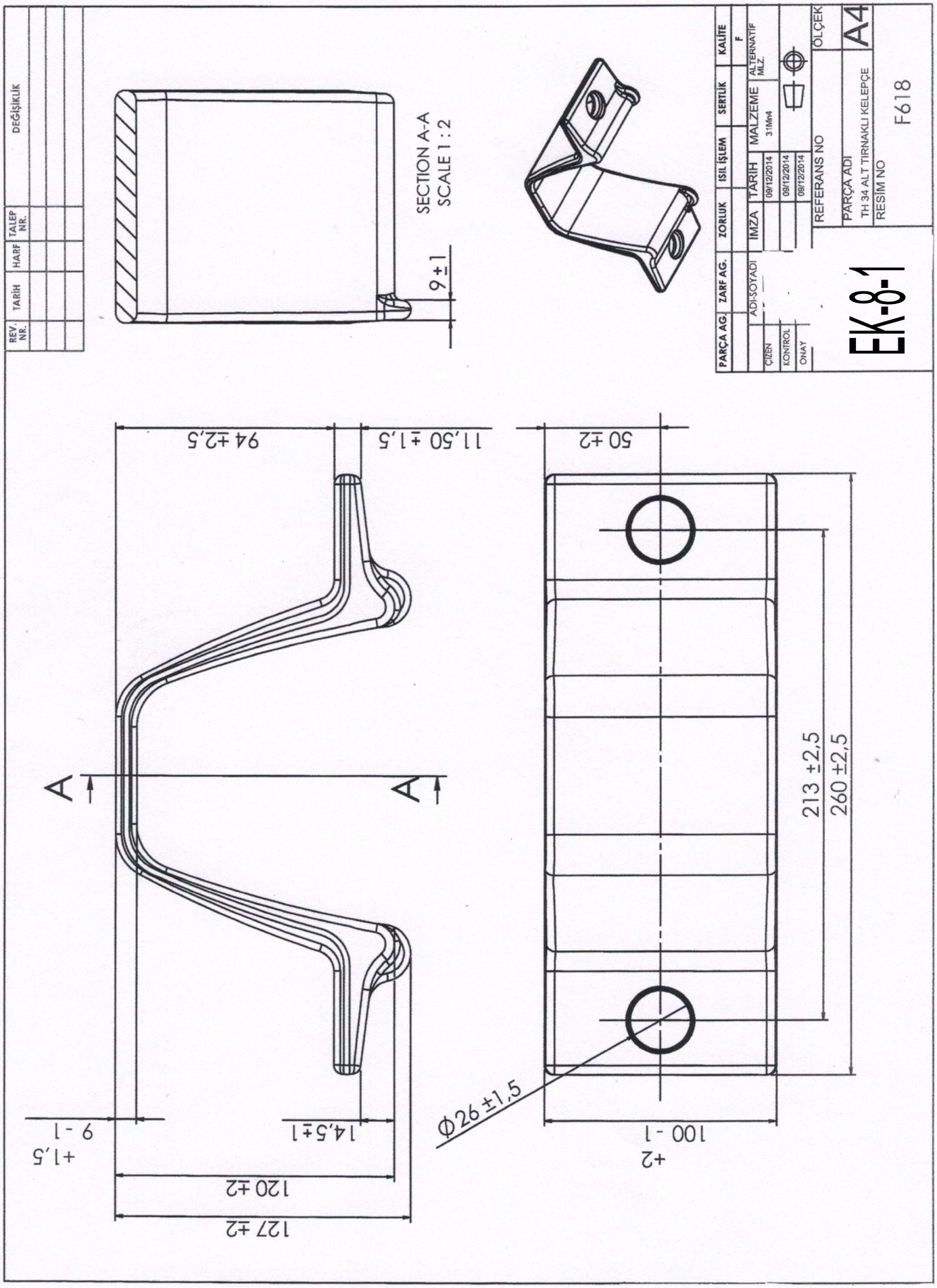
REV. NR.
TARİH
HARF
TALEP NR.
DEĞİŞİKLİK
SECTION A-A
SCALE 1 : 2
9 ±1
PARÇA AG.
ZARF AG.
ZORLUK
İSIL İŞLEM
SERTLİK
KALİTE
F
ADI-SOYADI
İMZA
TARİH
MALZEME
31Mn4
ALTERNATİF MLZ.
ÇİZEN
09/12/2014
KONTROL
09/12/2014
ONAY
09/12/2014
REFERANS NO
ÖLÇEK
A4
PARÇA ADI
TH 34 ALT TIRNAKLI KELEPÇE
RESİM NO
F618
EK-8-1
94 ±2,5
11,50 ± 1,5
50 ±2
A
A
213 ±2,5
260 ±2,5
Ø26 ±1,5
100 -1
+2
+1,5
9 -1
14,5±1
120 ±2
127 ±2

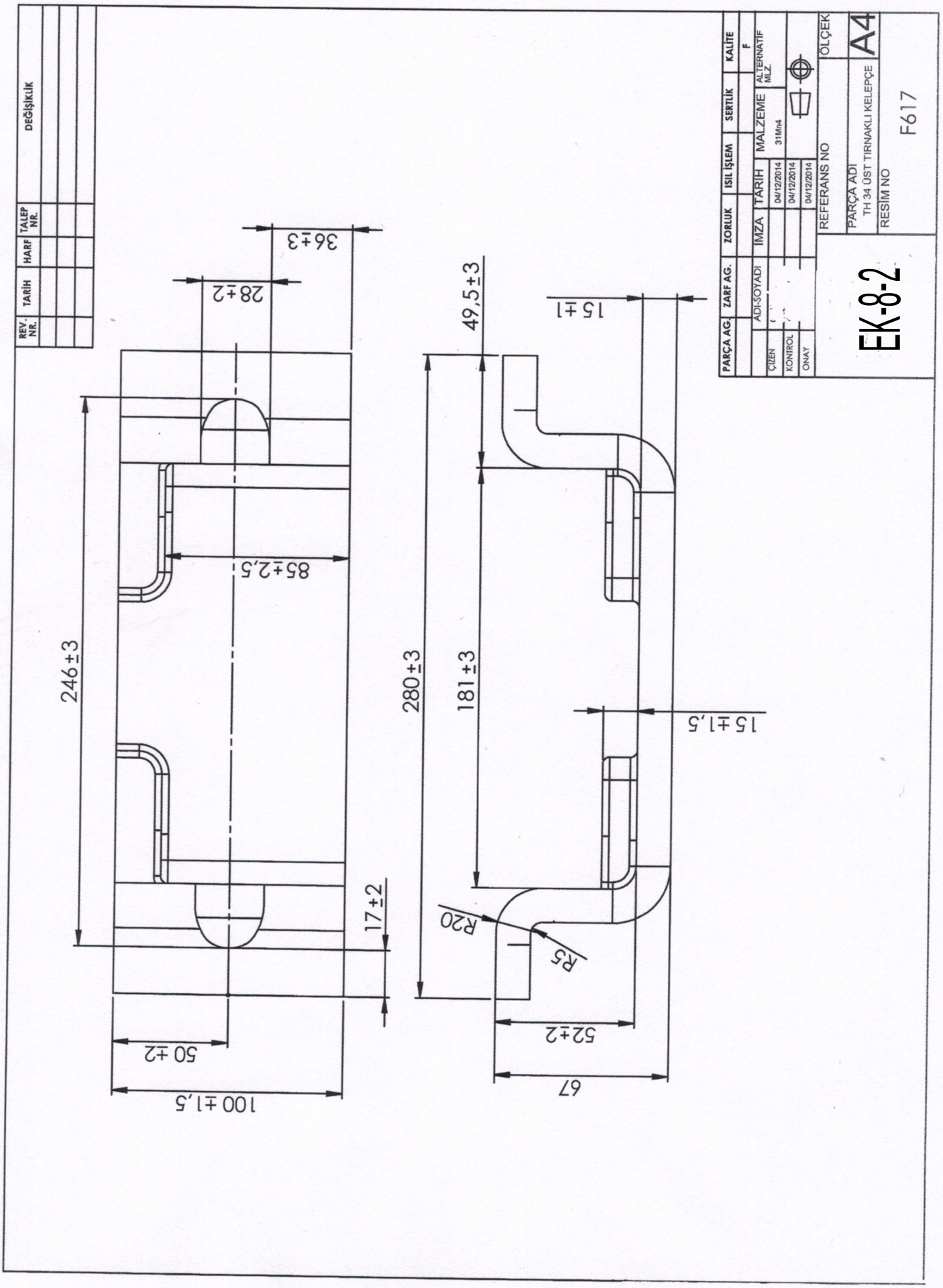
DEĞİŞİKLİK
TALEP NR.
HARF
TARİH
REV. NR.
36±3
28±2
49,5±3
15±1
85±2,5
246±3
280±3
181±3
15±1,5
17±2
R20
R5
50±2
52±2
100±1,5
67
PARÇA AG.
ZARF AG.
ZORLUK
ISIL İŞLEM
SERTLİK
KALİTE
F
ADI-SOYADI
İMZA
TARİH
MALZEME
ALTERNATİF MLZ.
ÇİZEN
04/12/2014
31Mn4
KONTROL
04/12/2014
ONAY
04/12/2014
REFERANS NO
ÖLÇEK
A4
PARÇA ADI
TH 34 ÜST TIRNAKLI KELEPÇE
RESİM NO
F617
EK-8-2

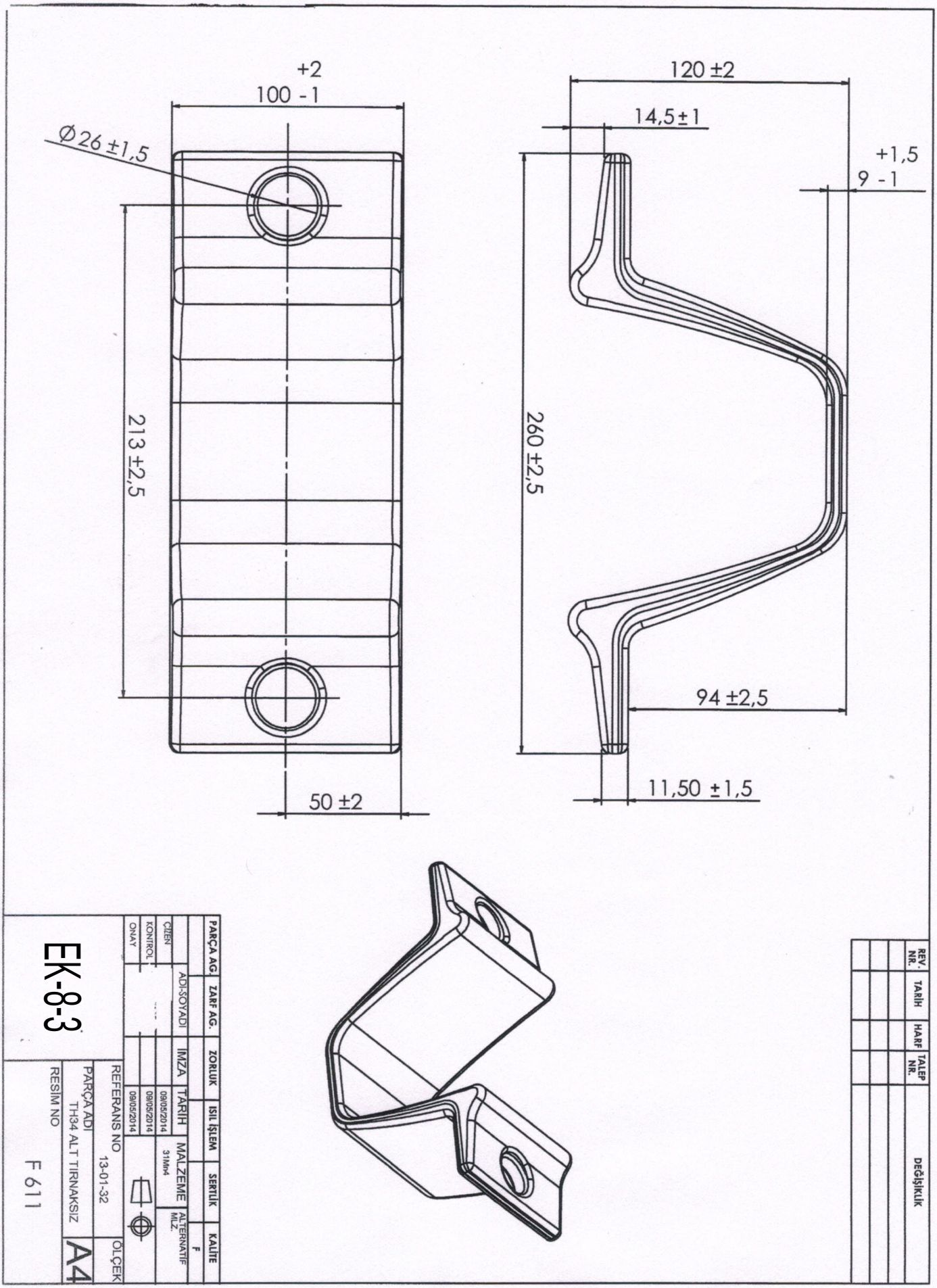
+2
100 -1
Ø26 ±1,5
213 ±2,5
50 ±2
120 ±2
14,5 ±1
+1,5
9 -1
260 ±2,5
94 ±2,5
11,50 ±1,5
REV. NR.
TARİH
HARF
TALEP NR.
DEĞİŞİKLİK
PARÇA AG.
ZARF AG.
ZORLUK
ISIL İŞLEM
SERTLİK
KALİTE
F
ADI-SOYADI
İMZA
TARİH
MALZEME
ALTERNATİF MLZ.
ÇİZEN
09/05/2014
31Mn4
KONTROL
09/05/2014
ONAY
09/05/2014
REFERANS NO
13-01-32
ÖLÇEK
PARÇA ADI
TH34 ALT TIRNAKSIZ
A4
RESİM NO
F 611
EK-8-3

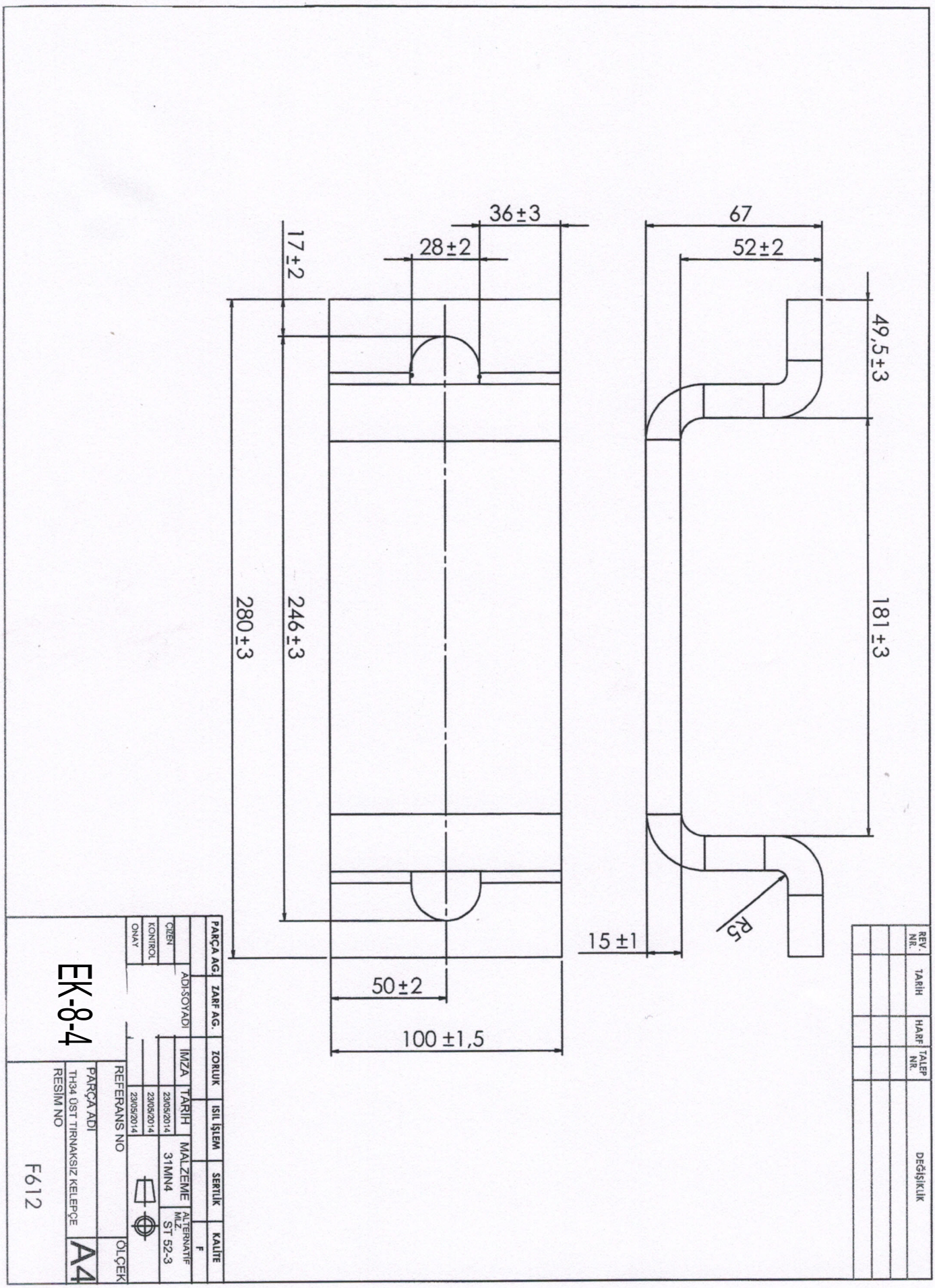
67
52±2
49,5±3
181±3
R5
15±1
36±3
28±2
17±2
280±3
246±3
50±2
100±1,5
REV.-NR.
TARİH
HARF
TALEP NR.
DEĞİŞİKLİK
PARÇA AG.
ZARF AG.
ZORLUK
ISIL İŞLEM
SERTLİK
KALİTE
F
ÇİZEN
KONTROL
ONAY
ADI-SOYADI
İMZA
TARİH
23/05/2014
23/05/2014
23/05/2014
MALZEME
31MN4
ALTERNATİF MLZ.
ST 52-3
REFERANS NO
ÖLÇEK
PARÇA ADI
TH34 ÜST TIRNAKSIZ KELEPÇE
RESİM NO
F612
A4
EK-8-4

REV. NR.	TARİH	HARF	TALEP NR.	DEĞİŞİKLİK

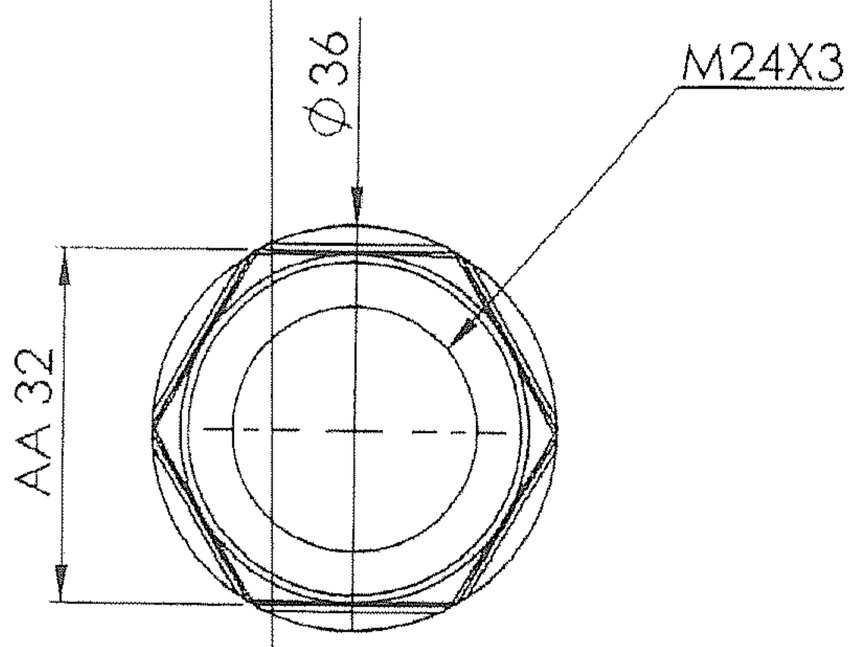

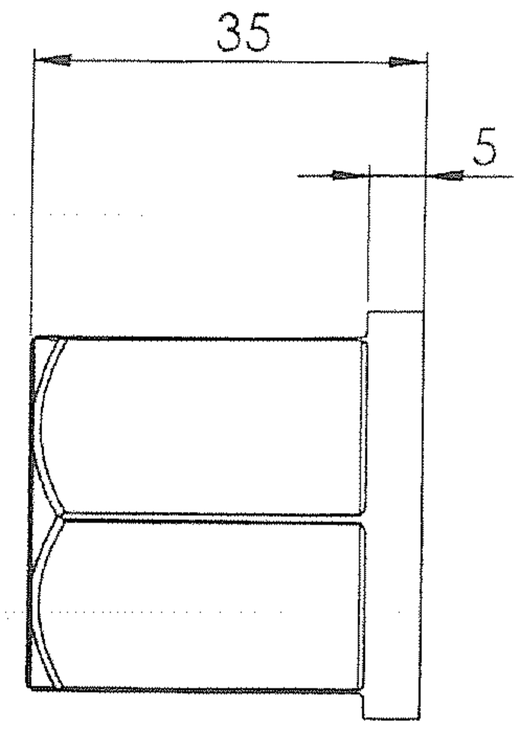

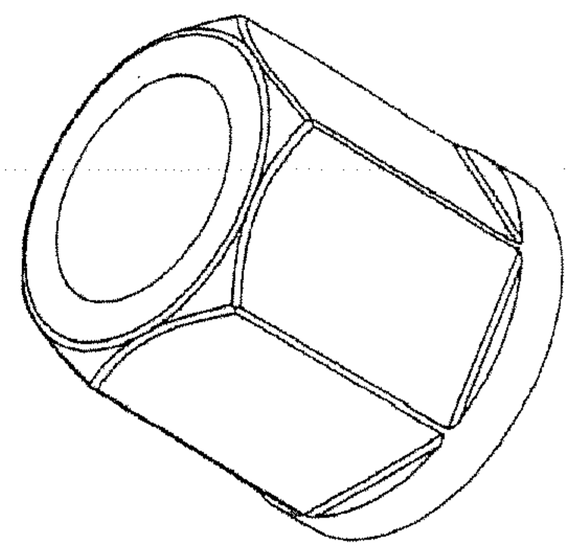

Genel Tolerans TS 4381-1 EN 10243-1	
Uzunluk	+1,1 / -0,5
Genişlik	+1,1 / -0,5
Yükseklik	+0,9 / -0,5
Kalınlık	+0,9 / -0,5
Kalıp Kaçıklığı	0,5
Çapak Fazlalığı	0,6
Belirtilmeyen Açı	+1 / -1
Belirtilmeyen R	R2

* RESİM ÜZERİNDE DÜZELTME YAPMAYINIZ.
* RESİM ÜZERİNDEN ÖLÇÜ ALMAYINIZ.

	ADI-SOYADI	IMZA	TARİH
ÇİZEN			
KONTROL			01/12/2014
ONAY			01/12/2014

MALZEME: C 1040

ALTERNATİF MLZ.:

REFERANS NO

ÖLÇEK: A4

PARÇA ADI: M24X35 SOMUN

RESİM NO: EK-8-5

REV. NR.	TARİH	HARF	TALEP NR.	DEĞİŞİKLİK

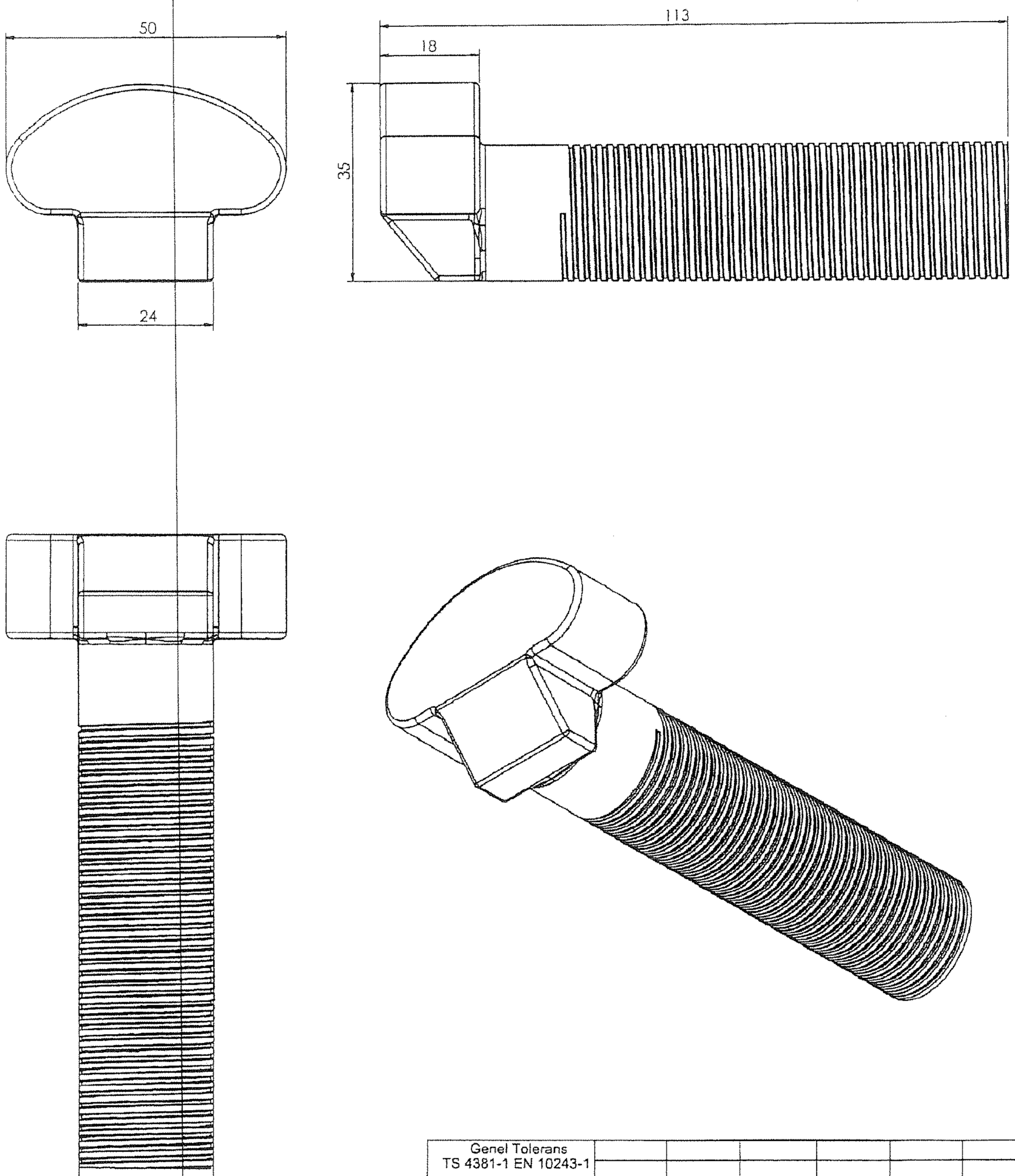

Genel Tolerans TS 4381-1 EN 10243-1							
Uzunluk	+1,1 / -0,5		ADI-SOYADI	İMZA	TARİH	MALZEME	ALTERNATİF MLZ.
Genişlik	+1,1 / -0,5	ÇİZEN			01/12/2014	C 1040	
Yükseklik	+0,9 / -0,5	KONTROL			01/12/2014		
Kalınlık	+0,9 / -0,5	ONAY			01/12/2014		
Kalıp Kaçıklığı	0,5						
Çapak Fazlalığı	0,6						
Belirtilmeyen Açı	+1 / -1						
Belirtilmeyen R	R2						

* RESİM ÜZERİNDE DÜZELTME YAPMAYINIZ.
* RESİM ÜZERİNDEN ÖLÇÜ ALMAYINIZ.

REFERANS NO

ÖLÇEK A4

PARÇA ADI
M24 CİVATA

RESİM NO
EK-8-6

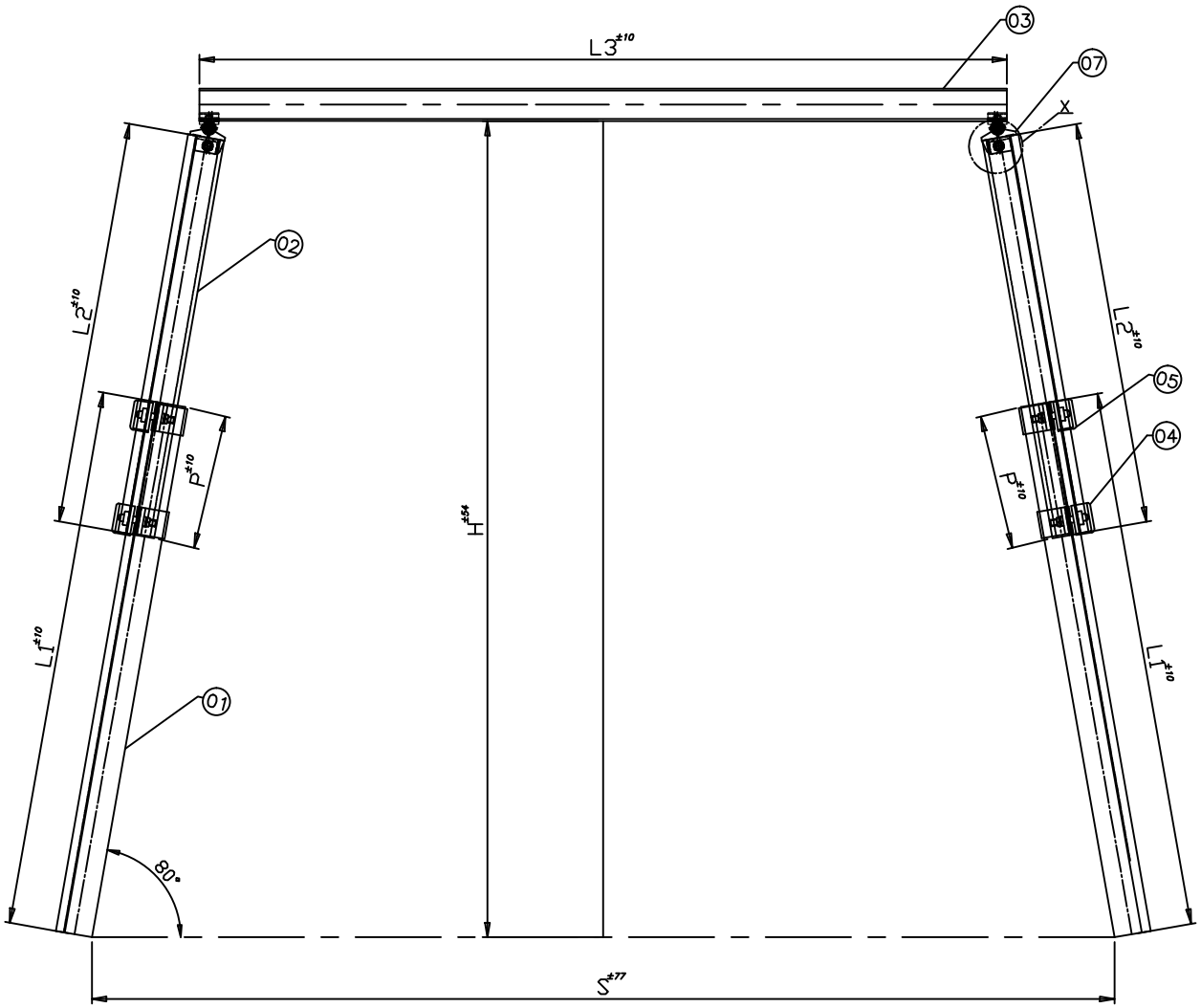

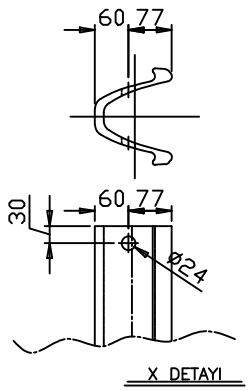

TARIH=03/05/2016

PARCA NO	ADET	İSİM	DIN	MALZEME	ACIKLAMALAR	ADET	TOPLAM AGIRLIK(kg)
							–
14							
13							
12							
11							
10							
09							
08							
07							
06	2	KRN29–KRN34 BAG PABUCU		GGG40		–	–
05	2	TH34 ALTTAN TIRNAKLI KELEPÇE		ST52–3		–	–
04	2	TH34 USTTEN TIRNAKLI KELEPÇE		ST52–3		–	–
03	1	GI120No 3000mm PROFIL		17MnV7		–	–
02	2	TH34 1500mm PROFIL		31Mn4		–	–
01	2	TH34 2000mm PROFIL		31Mn4		–	–

NOT: IS BU RESIM IÇERIGI SIRKETIMIZI EMNIYET VE YAPISAL NEDENLERDEN SORUMLU TUTAMAZ.

TOPLAM PROFIL AGIRLIGI (kg)	TOPLAM BOY (GI120) (mm)	TOPLAM BOY (TH34) (mm)	ALAN m^2	EBAT(mm)						G(GI120) (kg/m)	G(TH34) (kg/m)
				L_1	L_2	L_3	H	S	P		
325.1	3000	7000	10	$2000^{\pm10}$	$1500^{\pm10}$	$3000^{\pm10}$	$3030^{\pm54}$	$3800^{\pm77}$	$500^{\pm10}$	29.5	33.8

OLCU TOLERANSLARI DIN 21530–3'E GORE VERILMISTIR

FIRMA ADI:	T.T.K	
KONTROL	ONAY	FIRMA KASESI
RESIM KODU	IB-00 06-24-678	RESIM NO

Ek-6

YATIRIM PROJE NO	0.00

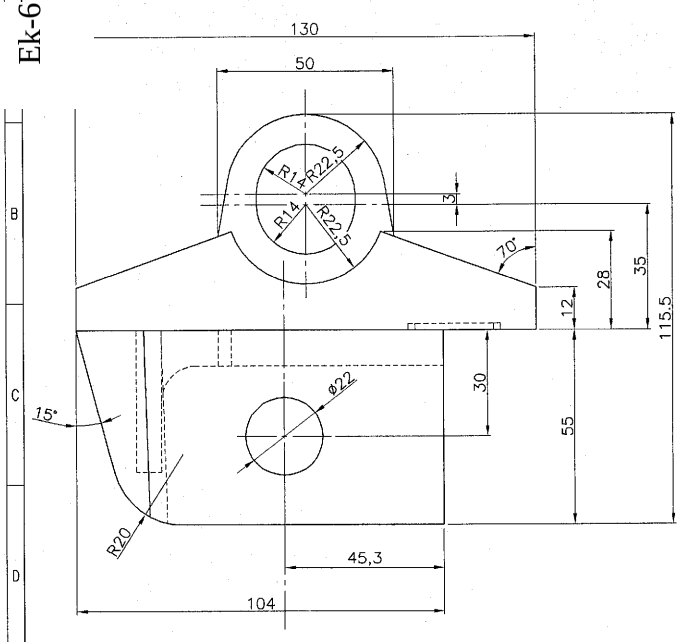

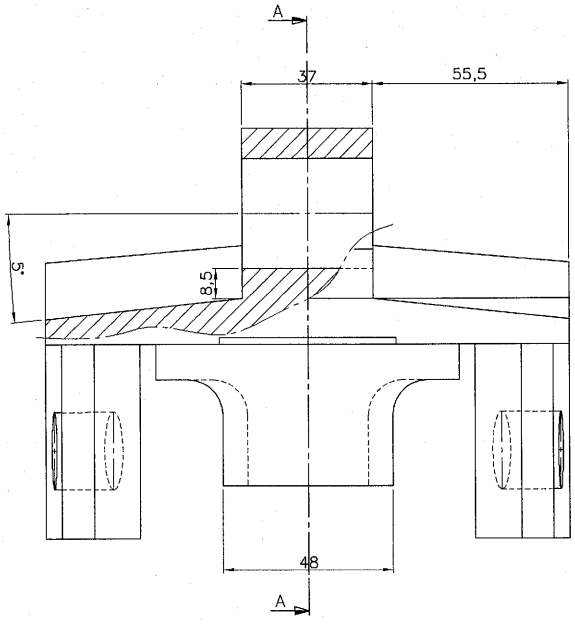

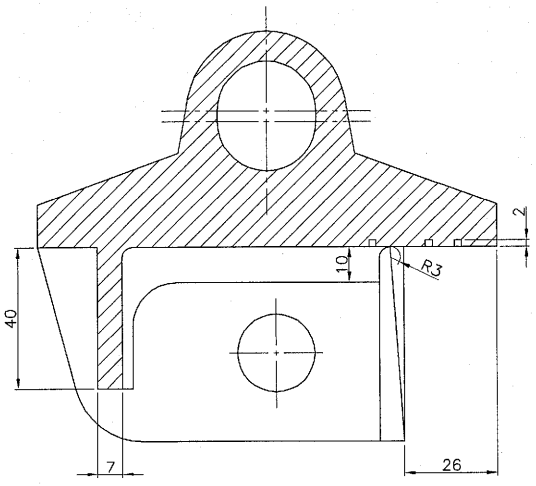

A–A KESITI

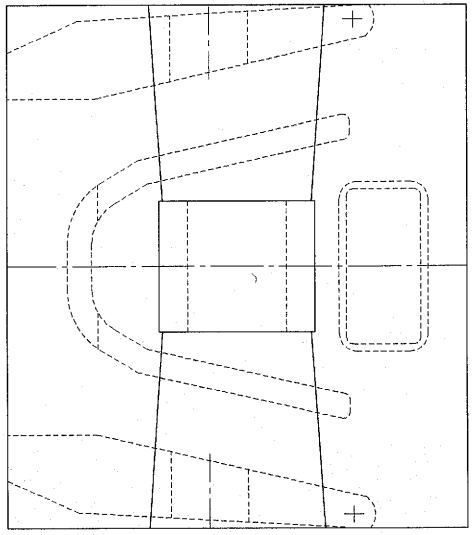

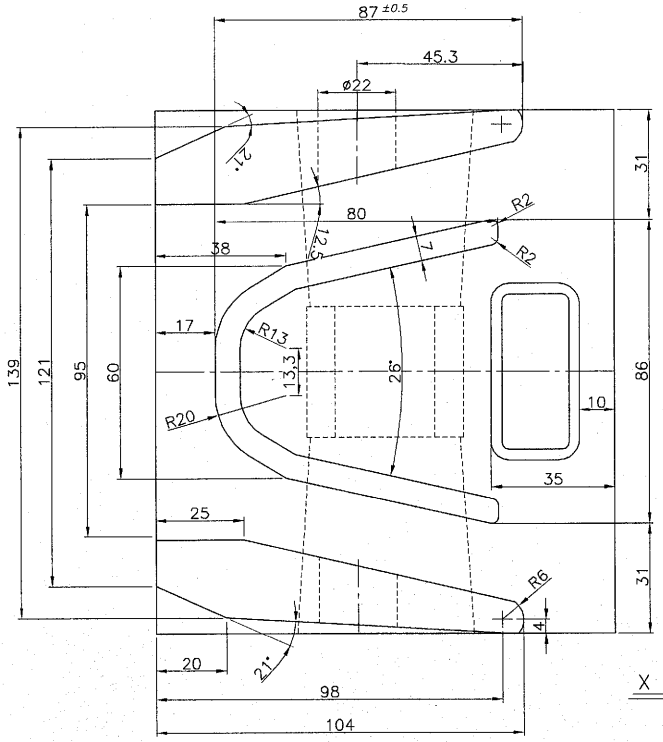

X BAKISI

01	1	KRN 34 BAG PABUCU		GGG50		–	–
PARCA NO	ADET	İSİM	DIN	MALZEME	ACIKLAMALAR	ADET	TOPLAM AGIRLIK(kg)
RESIM KODU		G N - 0 0	1 3 - 0 1 - 3 6			RESIM NO	

Ek-6

YATIRIM PROJE NO	0.00

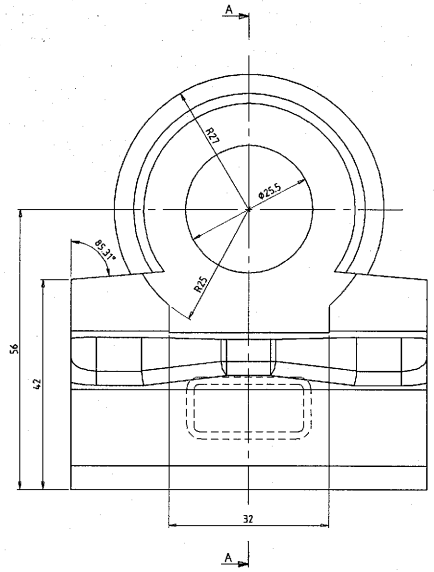

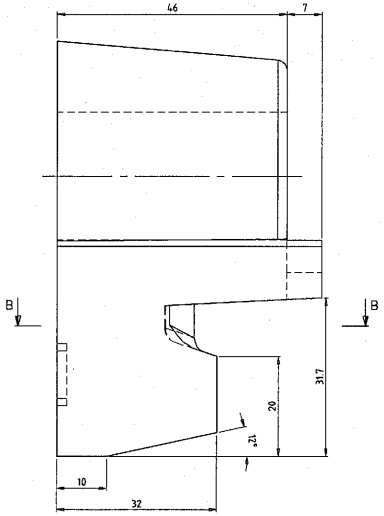

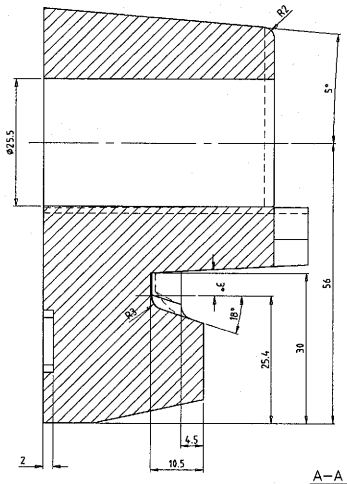

A–A KESITI

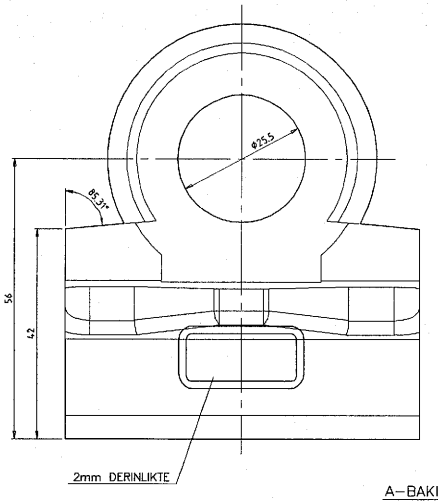

A–BAKISI

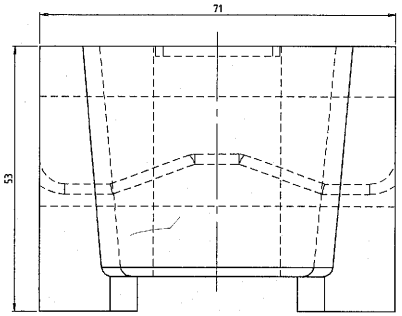

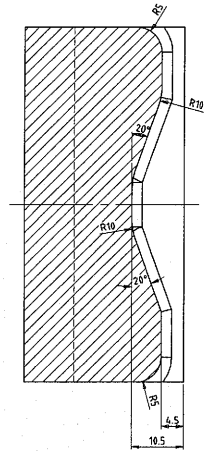

B–B KESITI

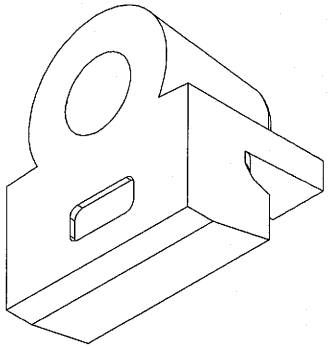

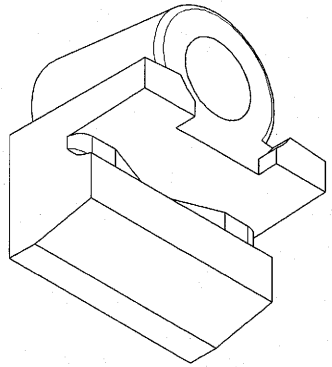

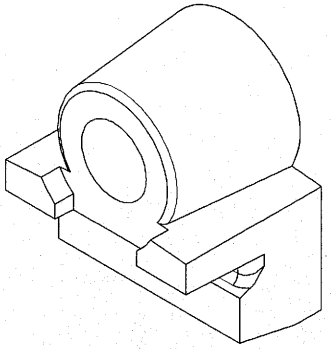

PARÇA NO	ADET	İSİM	DIN	MALZEME	AÇIKLAMALAR	ADET TOPLAM AĞIRLIK(kg)	
02	2	YAN PARÇA		GGG50		–	1.25
RESİM KODU		GN-00 13-01-41					RESİM NO

Ek-6

YATIRIM PROJE NO 0.00

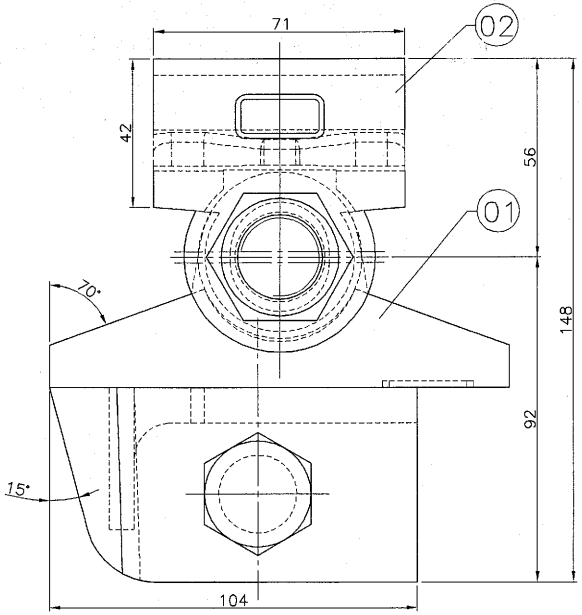

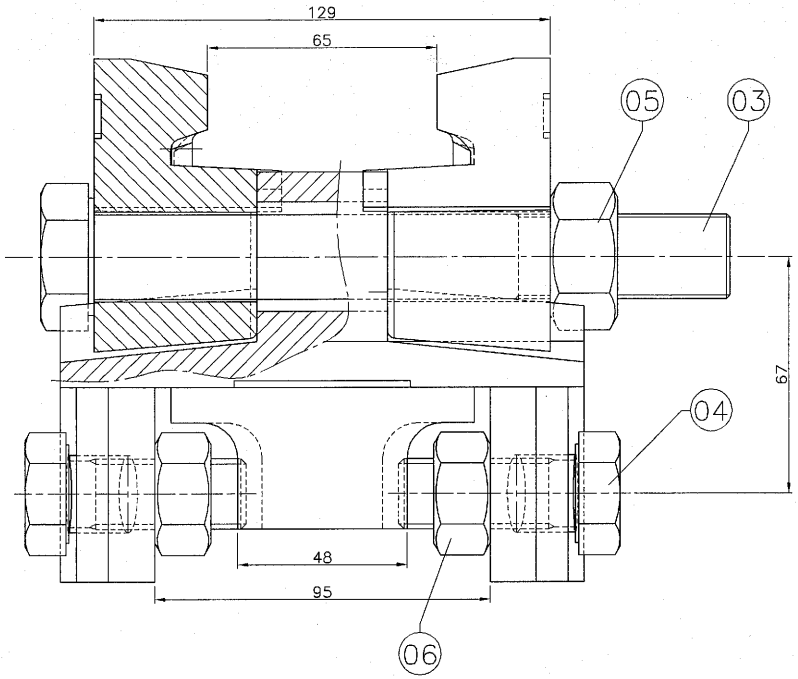

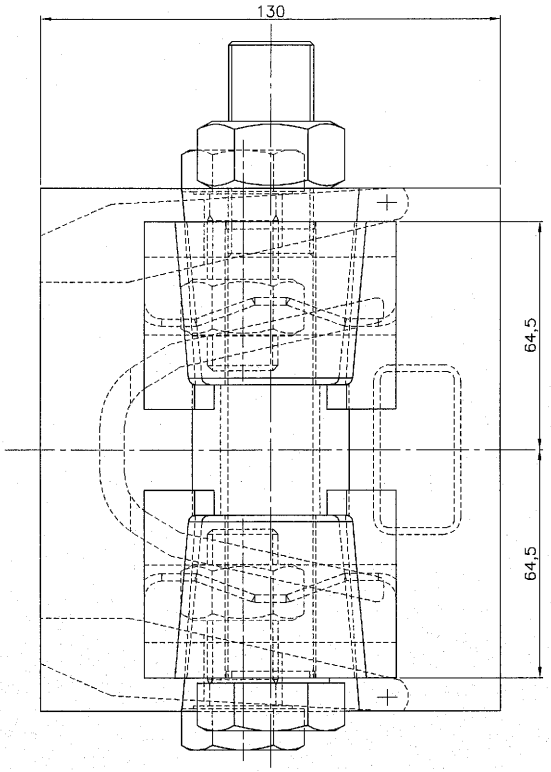

PARCA NO	ADET	İSİM	DIN	MALZEME	ACIKLAMALAR	ADET AGIRLIK(kg)	TOPLAM AGIRLIK(kg)
		TOPLAM AGIRLIK=					–
09							
08							
07							
06	2	A.K.B SOMUN M20x1.5	555	8	HAZIR	–	–
05	1	A.K.B SOMUN M24x1.5	555	8	HAZIR	–	–
04	2	A.K.B CIVATA M20x50	961	8.8	HAZIR	–	–
03	1	A.K.B CIVATA M24x180	960	8.8	HAZIR	–	–
02	2	YAN PARÇA		GGG50		–	–
01	1	KRN29–KRN34 BAG PABUCU		GGG50		–	–

RESIM KODU: GN-00 13-01-42 RESIM NO

Ek-6

YATIRIM PROJE NO	0.00

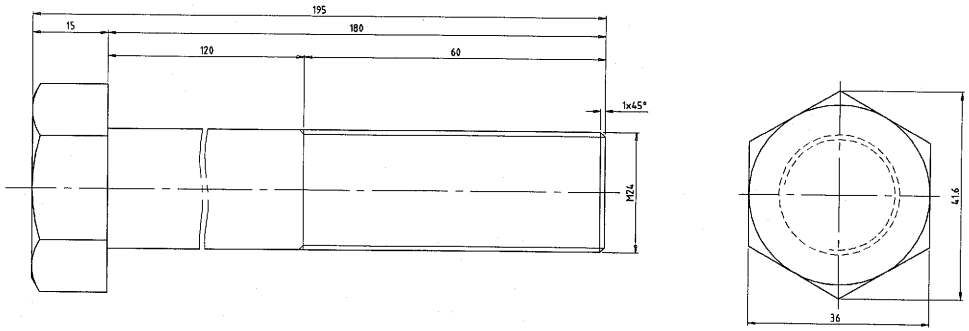

PARÇA NO	ADET	İSİM	DIN	MALZEME	AÇIKLAMALAR	ADET	TOPLAM AĞIRLIK(kg)
03	1	A.K.B CIVATA M24	960	8.8	HAZIR	–	–

RESİM KODU: GN-00 13-01-43 — RESİM NO

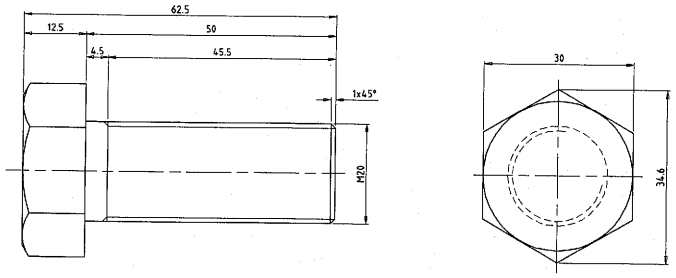

PARÇA NO	ADET	İSİM	DIN	MALZEME	AÇIKLAMALAR	ADET	TOPLAM AĞIRLIK(kg)
04	2	A.K.B CIVATA M20	961	8.8	HAZIR	–	–

RESİM KODU: GN-00 13-01-43 — RESİM NO

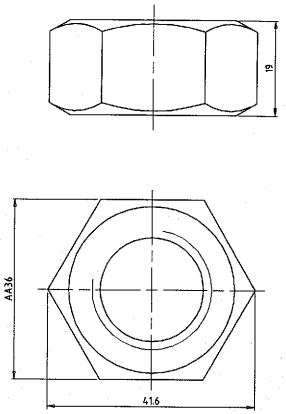

PARÇA NO	ADET	İSİM	DIN	MALZEME	AÇIKLAMALAR	ADET	TOPLAM AĞIRLIK(kg)
05	1	A.K.B SOMUN M24	555	8	HAZIR	–	–

RESİM KODU: GN-00 13-01-43 — RESİM NO

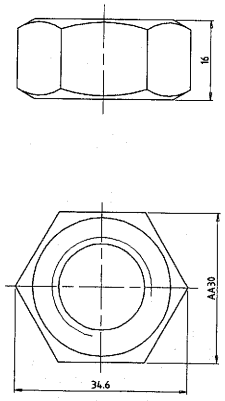

PARÇA NO	ADET	İSİM	DIN	MALZEME	AÇIKLAMALAR	ADET	TOPLAM AĞIRLIK(kg)
06	2	A.K.B SOMUN M20	555	8	HAZIR	–	–

RESİM KODU: GN-00 13-01-43 — RESİM NO

PARÇA NO	ADET	İSİM	DIN	MALZEME	AÇIKLAMALAR	ADET	TOPLAM AĞIRLIK(kg)
–	–	–		–		–	–

RESİM KODU: GN-00 13-01-43 — RESİM NO

Ek-6

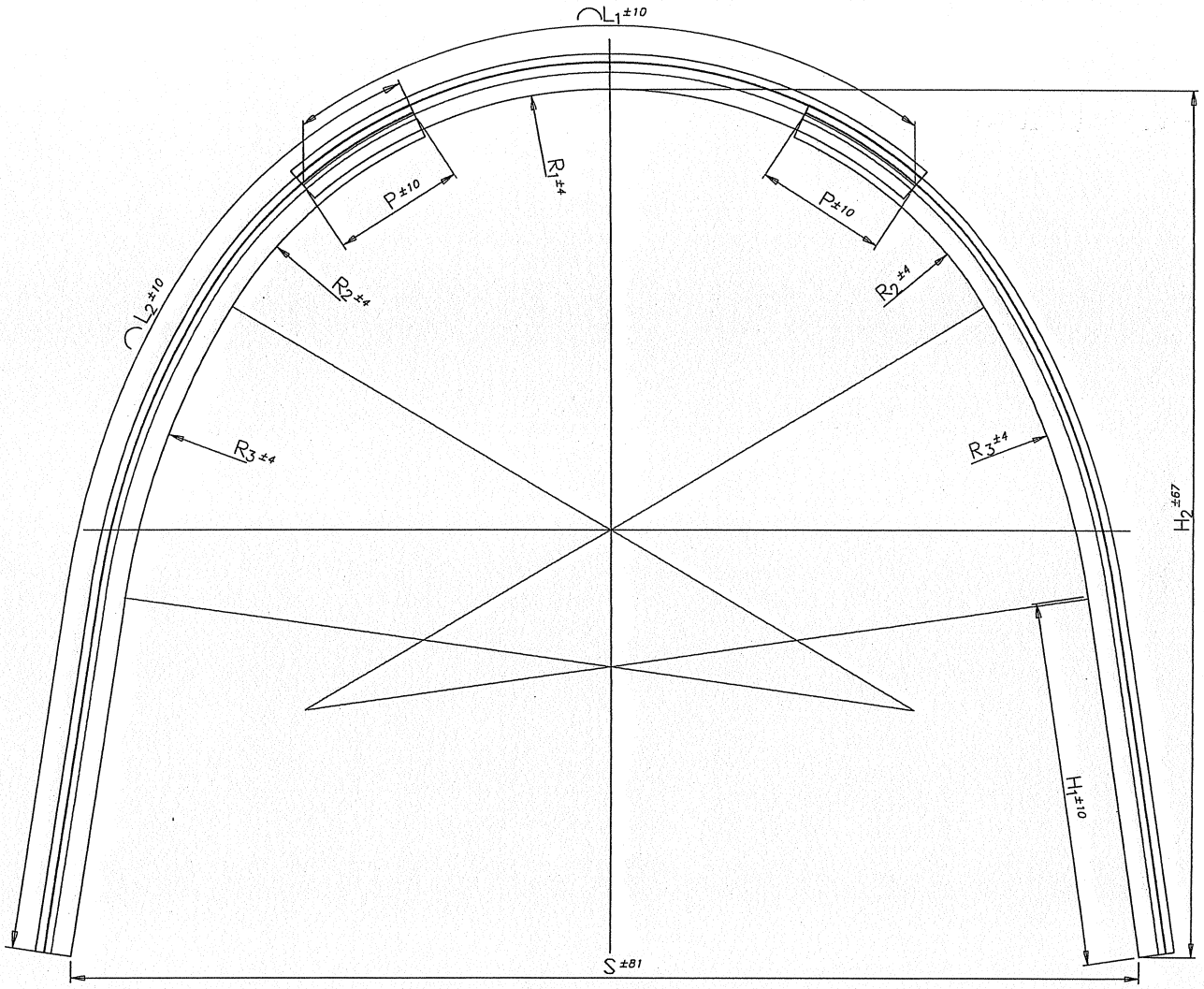

TOPLAM AGIRLIK (kg)	TOPLAM BOY (mm)	ALAN m^2	EBAT(mm)									G (kg/m)
			L_1	L_2	H_1	H_2	S	P	R_1	R_2	R_3	
332.9	9850	10.7	$2530^{\pm10}$	$3660^{\pm10}$	$1406^{\pm10}$	$3338^{\pm67}$	$4065^{\pm81}$	$500^{\pm10}$	$1695^{\pm4}$	$1665^{\pm4}$	$3015^{\pm4}$	33.8

OLCU TOLERANSLARI DIN 21530-3'E GORE VERILMISTIR

NOT: IS BU RESIM IÇERIGI SIRKETIMIZI EMNIYET VE YAPISAL NEDENLERDEN SORUMLU TUTAMAZ.

REV.TARIH=17/11/2011

FIRMA ADI:	TTK	
KONTROL	ONAY	FIRMA KASESI
RESIM KODU	IB-00 06-24-133	RESIM NO

Ek-6

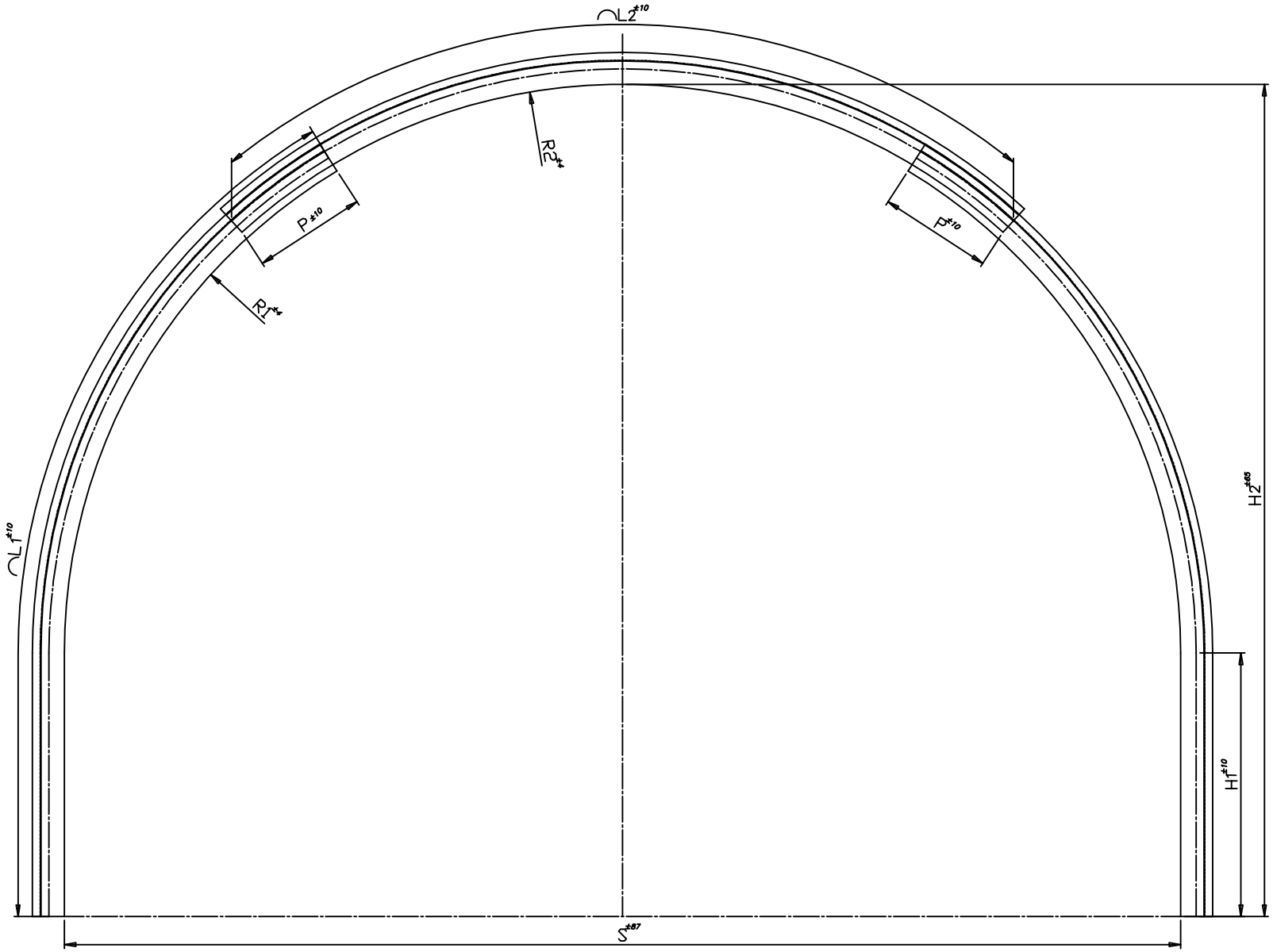

TOPLAM AGIRLIK (kg)	TOPLAM BOY (mm)	ALAN m^2	EBAT(mm)								G (kg/m)
			L_1	L_2	H_1	H_2	S	P	R_1	R_2	
338.7	10020	12	$3340^{\pm10}$	$3340^{\pm10}$	$1026^{\pm10}$	$3240^{\pm65}$	$4343^{\pm87}$	$440^{\pm10}$	$2190^{\pm4}$	$2190^{\pm4}$	33.8

OLCU TOLERANSLARI DIN 21530-3'E GORE VERILMISTIR

NOT: IS BU RESIM IÇERIGI SIRKETIMIZI EMNIYET VE YAPISAL NEDENLERDEN SORUMLU TUTAMAZ.

TARIH=10/02/2015

FIRMA ADI:	TTK TH34	
KONTROL	ONAY	FIRMA KASESI
RESIM KODU	1B-00 06-24-523	RESIM NO

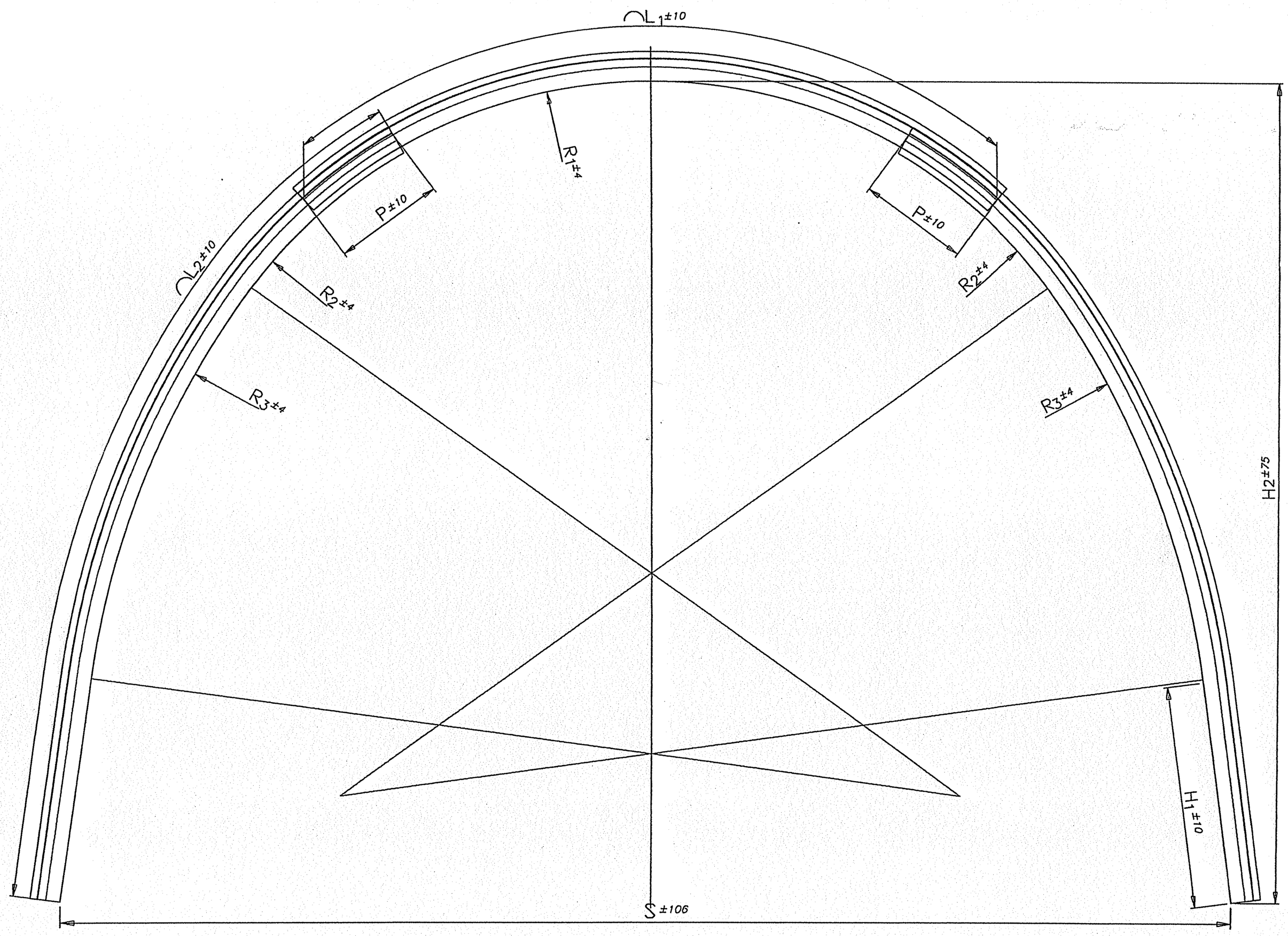

TOPLAM AGIRLIK (kg)	TOPLAM BOY (mm)	ALAN m^2	EBAT(mm)									G (kg/m)
			L_1	L_2	H_1	H_2	S	P	R_1	R_2	R_3	
383.5	11349	15.6	$3425^{\pm10}$	$3962^{\pm10}$	$1014^{\pm10}$	$3749^{\pm75}$	$5300^{\pm106}$	$500^{\pm10}$	$2248^{\pm4}$	$2218^{\pm4}$	$3948^{\pm4}$	33.8

OLCU TOLERANSLARI DIN 21530-3'E GORE VERILMISTIR

NOT: IS BU RESIM IÇERIGI SIRKETIMIZI EMNIYET VE YAPISAL NEDENLERDEN SORUMLU TUTAMAZ.

REV.TARIH=17/11/2011

FIRMA ADI:	TTK	
KONTROL	ONAY	FIRMA KASESI
RESIM KODU	IB-00 06-24-136B	RESIM NO

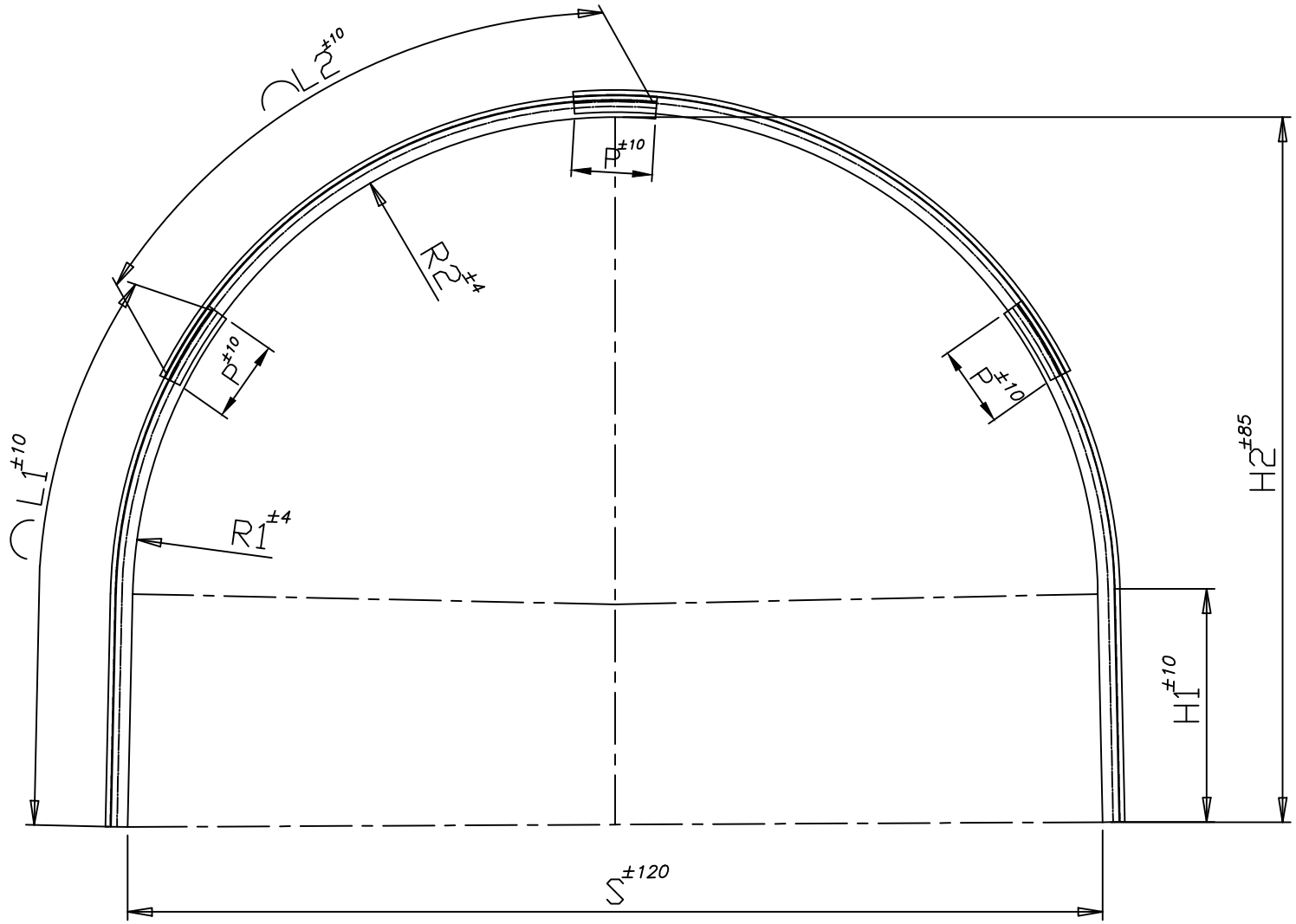

TOPLAM AGIRLIK (kg)	TOPLAM BOY (mm)	ALAN (m^2)	EBAT(mm)								G (kg/m)
			L_1	L_2	H_1	H_2	S	P	R_1	R_2	
468.46	13860	22.16	$3290^{\pm10}$	$3640^{\pm10}$	$1435^{\pm10}$	$4371^{\pm85}$	$6000^{\pm120}$	$500^{\pm10}$	$2970^{\pm4}$	$3000^{\pm4}$	33.8

OLCU TOLERANSLARI DIN 21530-3'E GORE VERILMISTIR

TARIH:25/03/2016

FIRMA ADI:	TTK B18 TH34	
KONTROL	ONAY	FIRMA KASESI
RESIM KODU	IB-00 06-24-667	RESIM NO

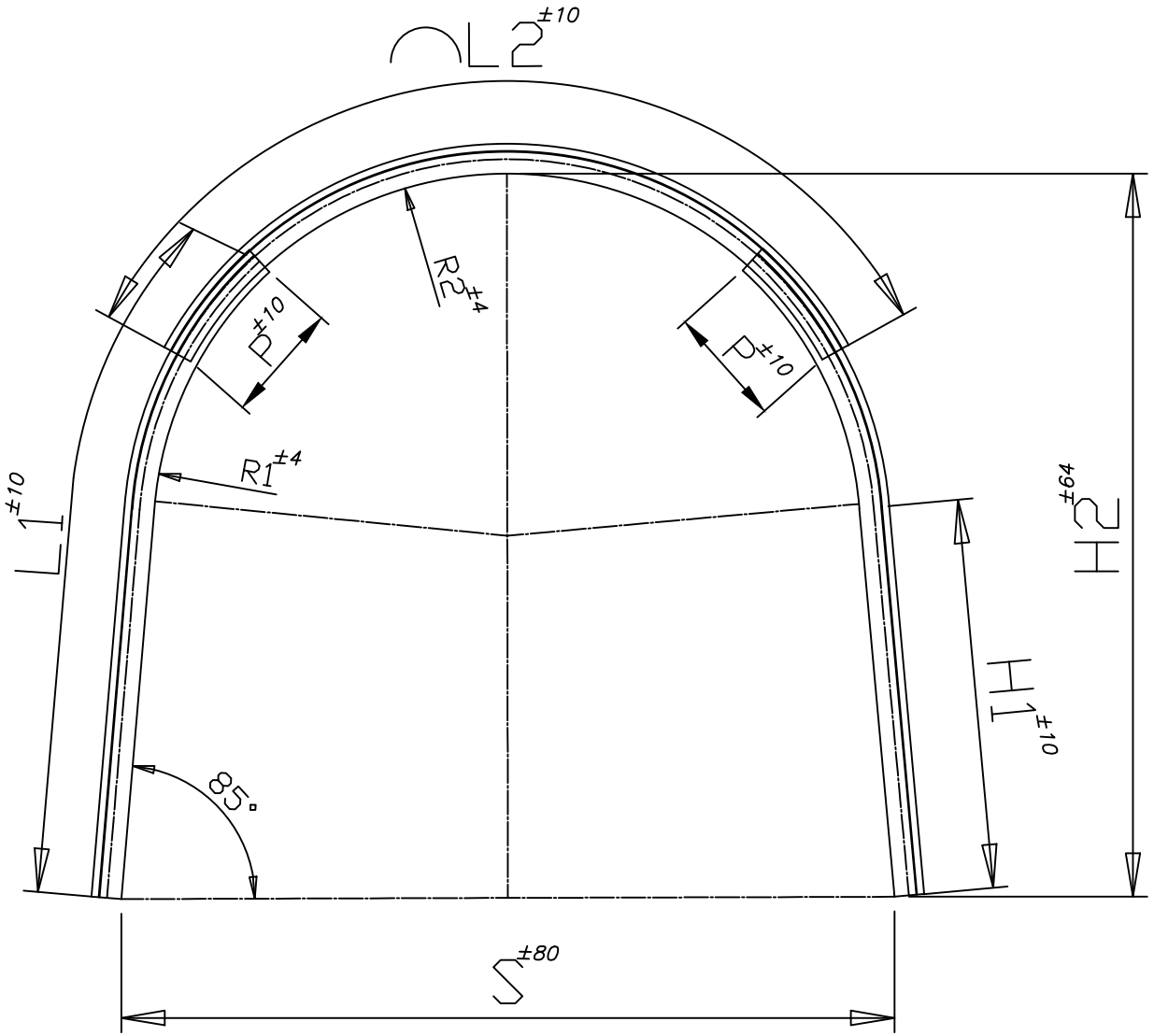

TOPLAM AGIRLIK (kg)	TOPLAM BOY (mm)	ALAN m^2	EBAT(mm)								G (kg/m)
			L_1	L_2	H_1	H_2	S	P	R_1	R_2	
300.8	8900	8	$2790^{\pm10}$	$3320^{\pm10}$	$1614^{\pm10}$	$3000^{\pm64}$	$3200^{\pm80}$	$500^{\pm10}$	$1486^{\pm4}$	$1493^{\pm4}$	33.8

OLCU TOLERANSLARI DIN 21530-3'E GORE VERILMISTIR

NOT: IS BU RESIM IÇERIGI SIRKETIMIZI EMNIYET VE YAPISAL NEDENLERDEN SORUMLU TUTAMAZ.

TARIH=03/06/2016

FIRMA ADI:	TTK TH34	
KONTROL	ONAY	FIRMA KASESI
RESIM KODU	IB-00 06-24-685	RESIM NO

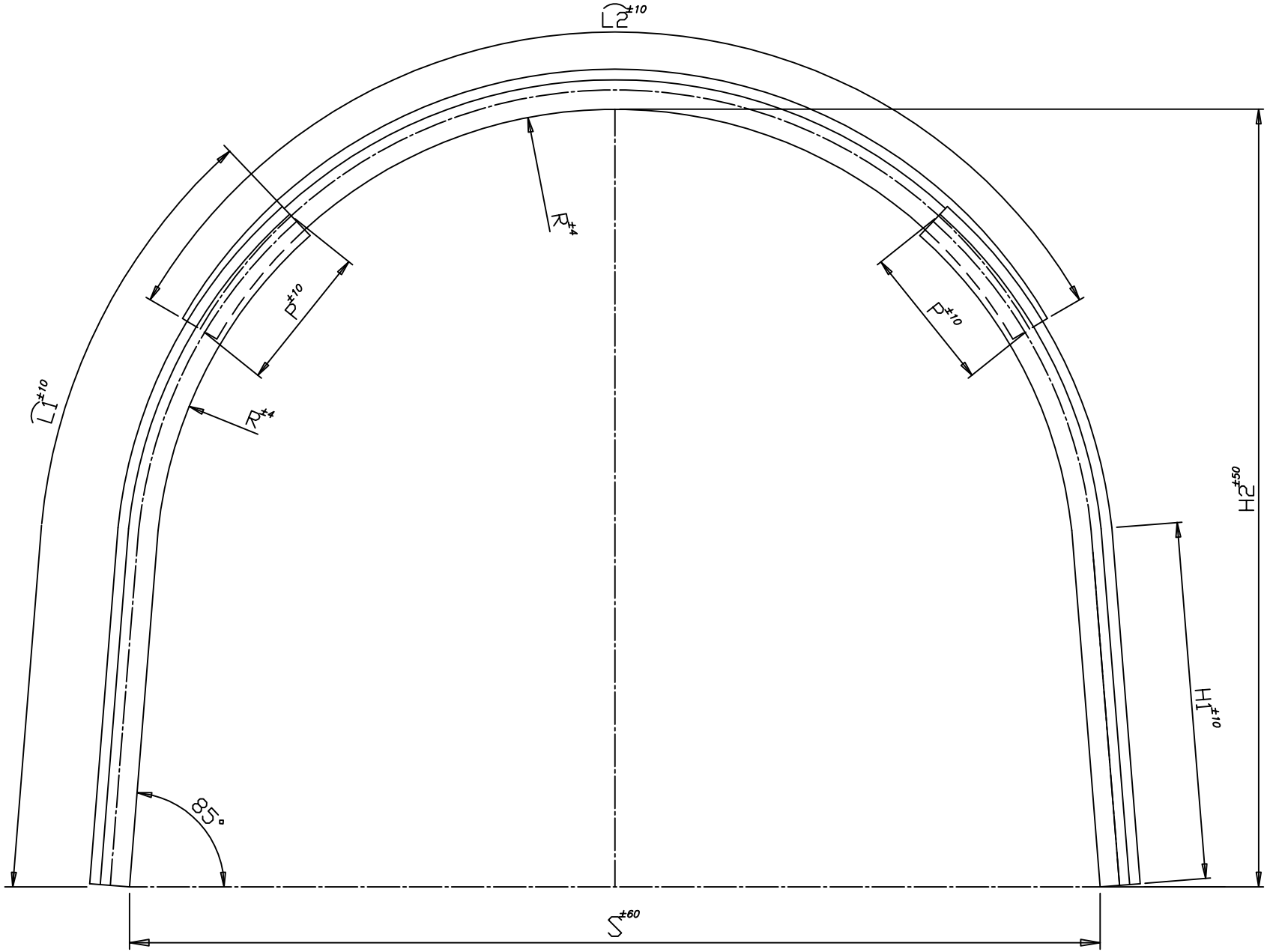

TOPLAM AGIRLIK (kg)	TOPLAM BOY (mm)	ALAN m^2	EBAT(mm)							G (kg/m)
			L_1	L_2	H1	H2	S	P	R	
253.5	7500	6	$2200^{\pm10}$	$3100^{\pm10}$	$1105^{\pm10}$	$2405^{\pm50}$	$3000^{\pm60}$	$450^{\pm10}$	$1420^{\pm4}$	33.8

OLCU TOLERANSLARI DIN 21530-3'E GORE VERILMISTIR

NOT: IS BU RESIM İÇERIGI SIRKETIMIZI EMNIYET VE YAPISAL NEDENLERDEN SORUMLU TUTAMAZ.

FIRMA ADI:	TTK TH34	
KONTROL	ONAY	FIRMA KASESI
RESIM KODU	1B-00 06-24-18	RESIM NO

Ek-6

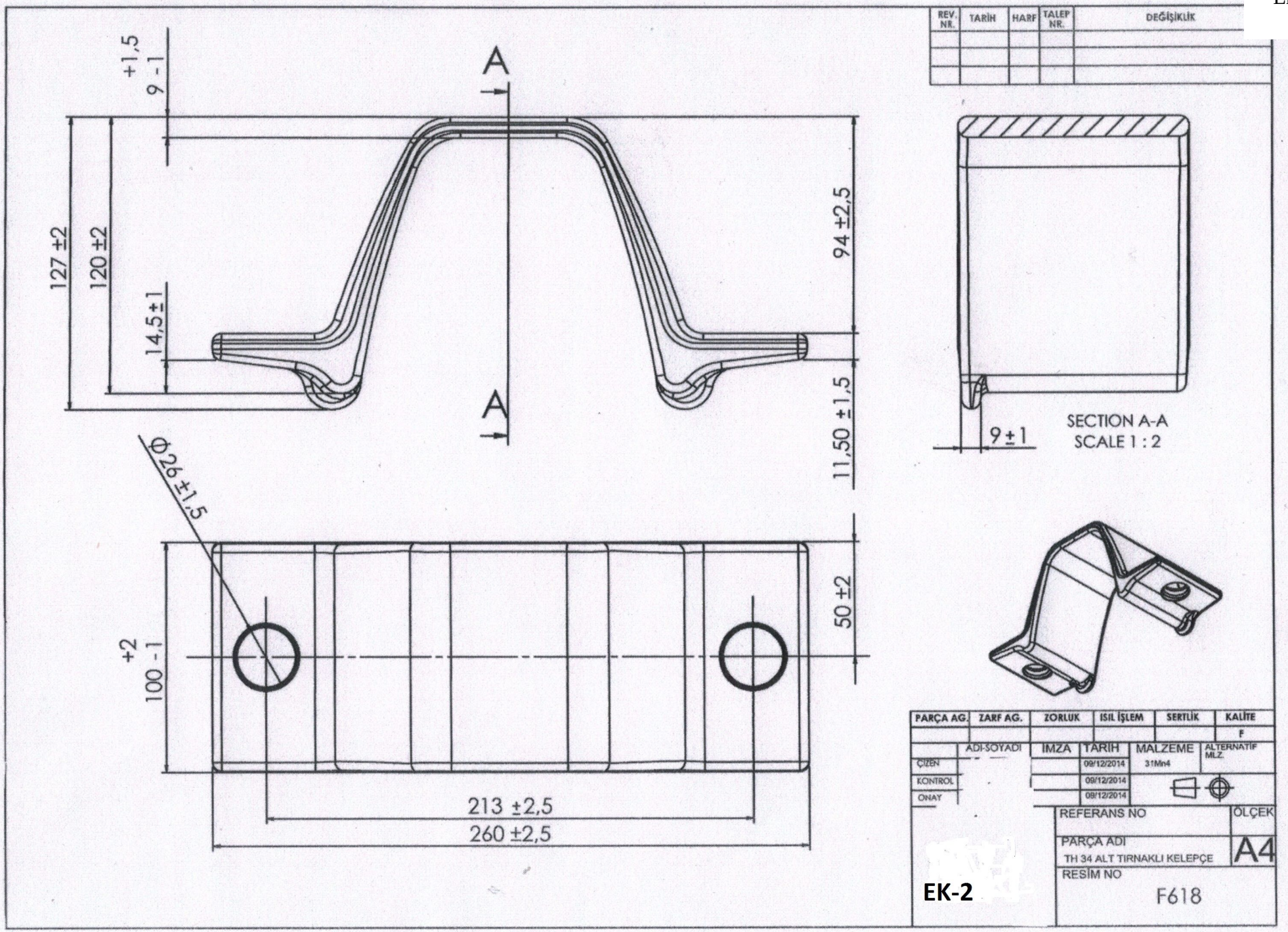
REV. NR.
TARİH
HARF
TALEP NR.
DEĞİŞİKLİK
A
A
+1,5
9 -1
127 ±2
120 ±2
14,5±1
94 ±2,5
11,50 ±1,5
Φ26±1,5
+2
100 -1
50 ±2
213 ±2,5
260 ±2,5
9±1
SECTION A-A
SCALE 1 : 2
PARÇA AG.
ZARF AG.
ZORLUK
ISIL İŞLEM
SERTLİK
KALİTE
F
ADI-SOYADI
İMZA
TARİH
MALZEME
ALTERNATİF MLZ.
ÇİZEN
09/12/2014
31Mn4
KONTROL
09/12/2014
ONAY
09/12/2014
REFERANS NO
ÖLÇEK
PARÇA ADI
TH 34 ALT TIRNAKLI KELEPÇE
A4
RESİM NO
F618
EK-2

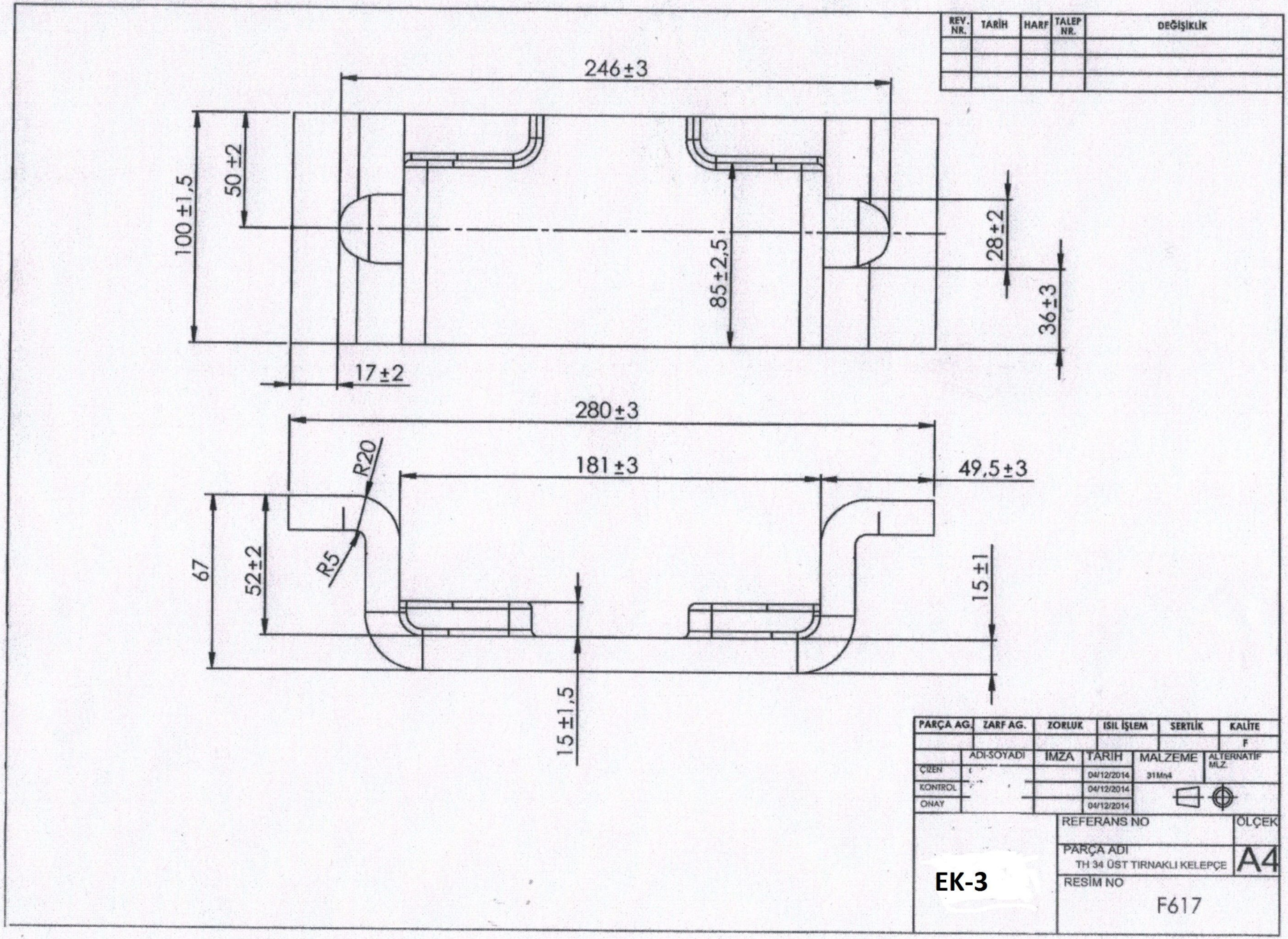
REV. NR.
TARİH
HARF
TALEP NR.
DEĞİŞİKLİK
246±3
100±1,5
50±2
85±2,5
28±2
36±3
17±2
280±3
181±3
49,5±3
R20
R5
67
52±2
15±1
15±1,5
PARÇA AG.
ZARF AG.
ZORLUK
ISIL İŞLEM
SERTLİK
KALİTE
F
ADI-SOYADI
İMZA
TARİH
MALZEME
ALTERNATİF MLZ.
ÇİZEN
KONTROL
ONAY
04/12/2014
31Mn4
REFERANS NO
ÖLÇEK
PARÇA ADI
TH 34 ÜST TIRNAKLI KELEPÇE
A4
RESİM NO
F617
EK-3

REV. NR.	TARİH	HARF	TALEP NR.	DEĞİŞİKLİK

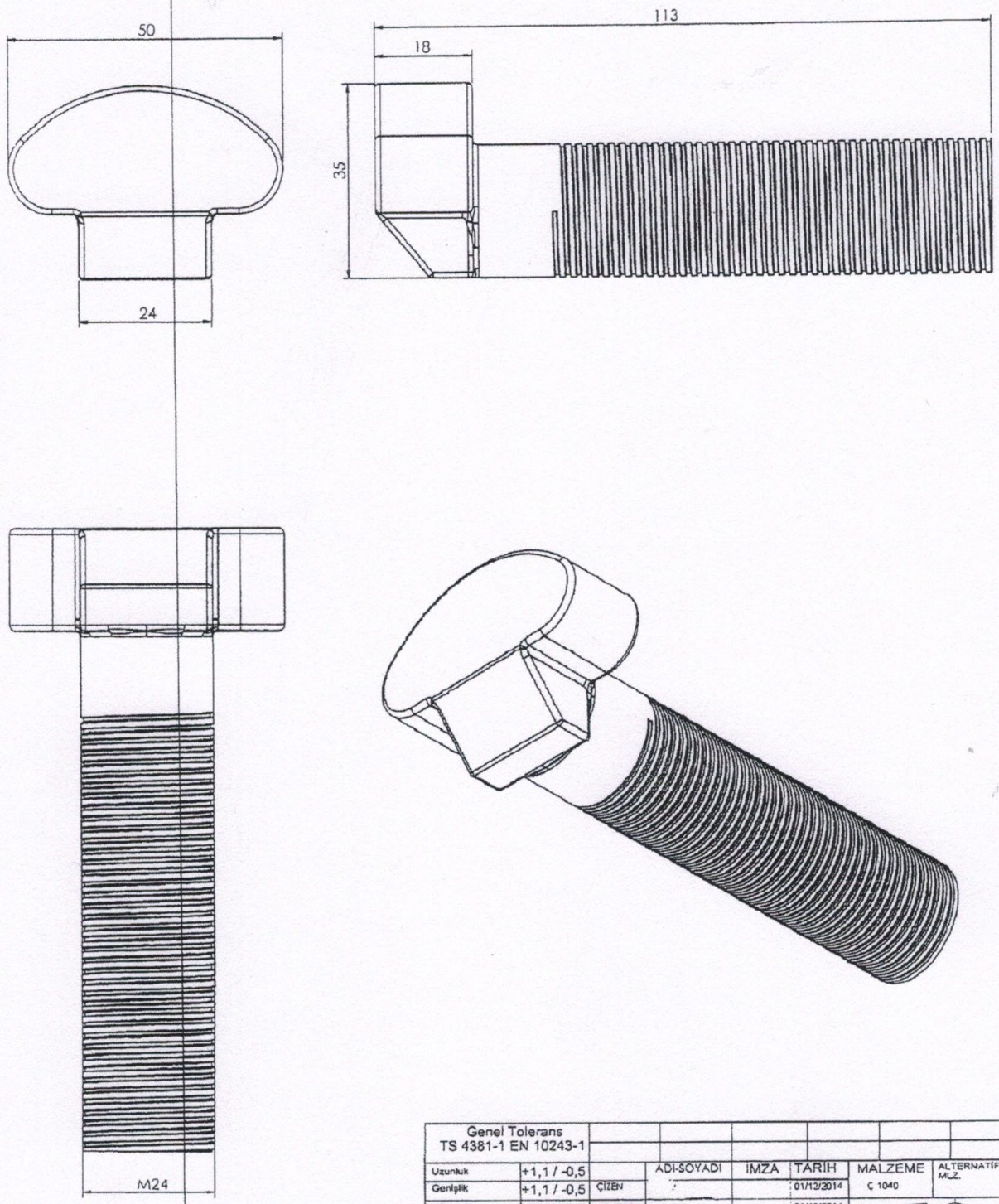

Genel Tolerans TS 4381-1 EN 10243-1			ADI-SOYADI	İMZA	TARİH	MALZEME	ALTERNATİF MLZ.
Uzunluk	+1,1 / -0,5						
Genişlik	+1,1 / -0,5	ÇİZEN			01/12/2014	C 1040	
Yükseklik	+0,9 / -0,5	KONTROL			01/12/2014		
Kalınlık	+0,9 / -0,5	ONAY			01/12/2014		
Kalıp Kaçıklığı	0,5						
Çapak Fazlalığı	0,6						
Belirtilmeyen Açı	+1 / -1						
Belirtilmeyen R	R2						

* RESİM ÜZERİNDE DÜZELTME YAPMAYINIZ.
* RESİM ÜZERİNDEN ÖLÇÜ ALMAYINIZ.

REFERANS NO

ÖLÇEK A4

PARÇA ADI
M24 CİVATA

RESİM NO
EK-4

REV. NR.	TARİH	HARF	TALEP NR.	DEĞİŞİKLİK

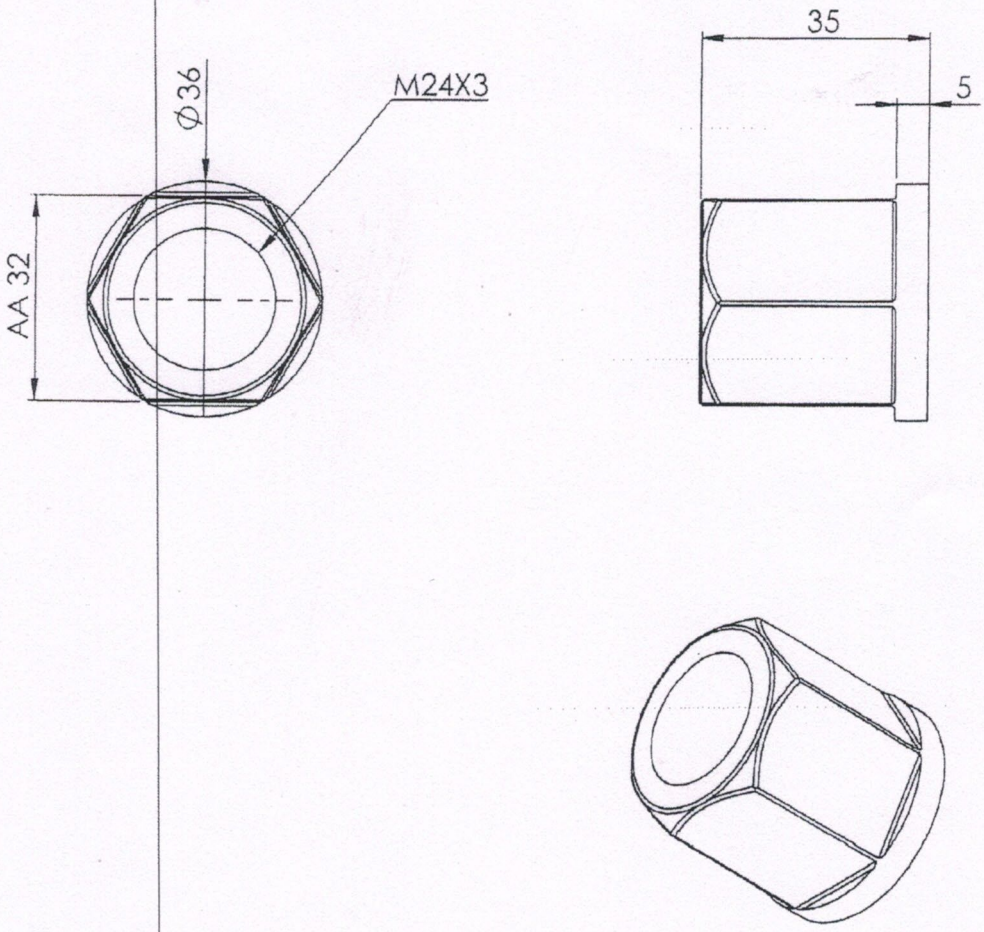

Genel Tolerans TS 4381-1 EN 10243-1			ADI-SOYADI	IMZA	TARİH	MALZEME	ALTERNATİF MLZ.
Uzunluk	+1,1 / -0,5					C 1040	
Genişlik	+1,1 / -0,5	ÇİZEN			01/12/2014		
Yüksekliik	+0,9 / -0,5	KONTROL			01/12/2014		
Kalınlık	+0,9 / -0,5	ONAY					
Kalıp Kaçıklığı	0,5						
Çapak Fazlalığı	0,6						
Belirtilmeyen Açı	+1 / -1						
Belirtilmeyen R	R2						

*RESİM ÜZERİNDE DÜZELTME YAPMAYINIZ.
*RESİM ÜZERİNDEN ÖLÇÜ ALMAYINIZ.

REFERANS NO

ÖLÇEK A4

PARÇA ADI
M24X35 SOMUN

RESİM NO
EK-5

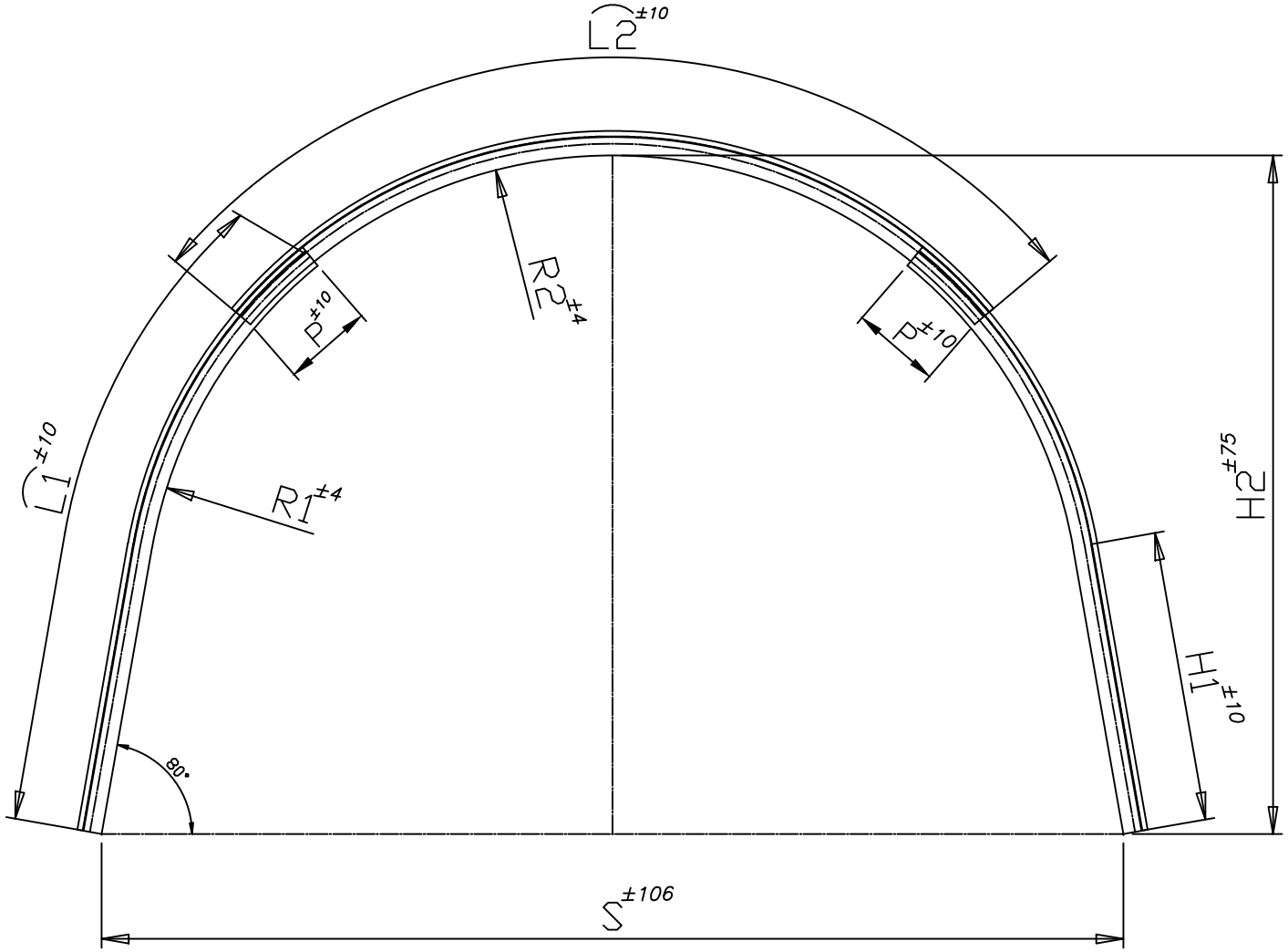

EK-10-1

NO	TOPLAM AGIRLIK (kg)	TOPLAM BOY (mm)	ALAN (m^2)	EBAT(mm)								G (kg/m)
				L_1	L_2	H_1	H_2	S	P	R_1	R_2	
1	394.64	11676	16.71	$3500^{\pm10}$	$4676^{\pm10}$	$1608^{\pm10}$	$3750^{\pm75}$	$5650^{\pm106}$	$500^{\pm10}$	$2585^{\pm4}$	$2615^{\pm4}$	33.8

OLCU TOLERANSLARI DIN 21530-3'E GORE VERILMISTIR

TARIH:19.03.2016

FIRMA ADI:	TTK TH34 KAVSAK	
KONTROL	ONAY	FIRMA KASESI
RESIM KODU	IB-00 06-24-651	RESIM NO

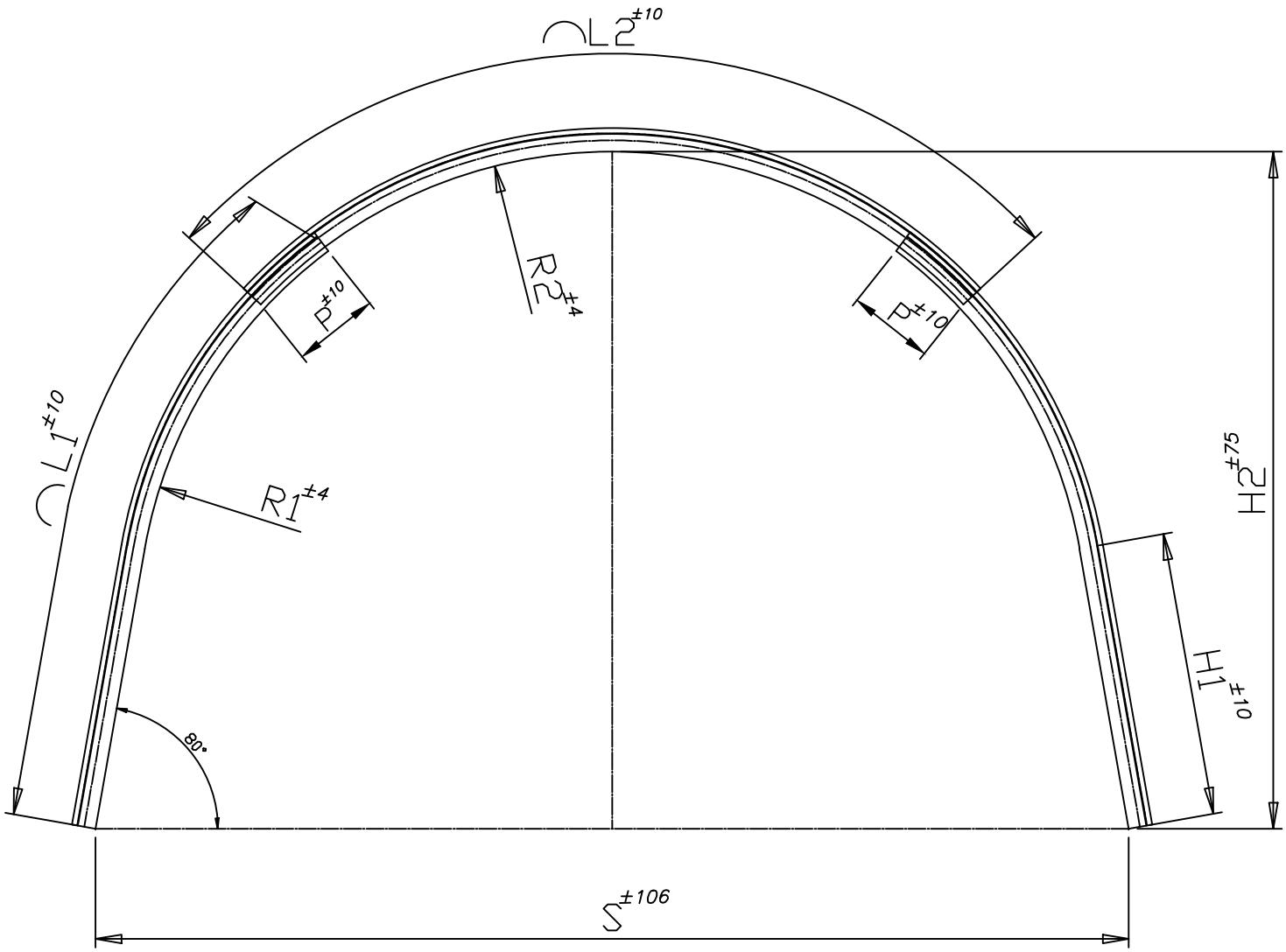

EK-10-2

NO	TOPLAM AGIRLIK (kg)	TOPLAM BOY (mm)	ALAN (m^2)	EBAT(mm)								G (kg/m)
				L_1	L_2	H_1	H_2	S	P	R_1	R_2	
2	410.5	12145	18.42	$3750^{\pm10}$	$4645^{\pm10}$	$1637^{\pm10}$	$3900^{\pm75}$	$5950^{\pm106}$	$500^{\pm10}$	$2732^{\pm4}$	$2762^{\pm4}$	33.8

OLCU TOLERANSLARI DIN 21530-3'E GORE VERILMISTIR

TARIH:19.03.2016

FIRMA ADI:	TTK TH34 KAVSAK	
KONTROL	ONAY	FIRMA KASESI
RESIM KODU	IB-00 06-24-652	RESIM NO

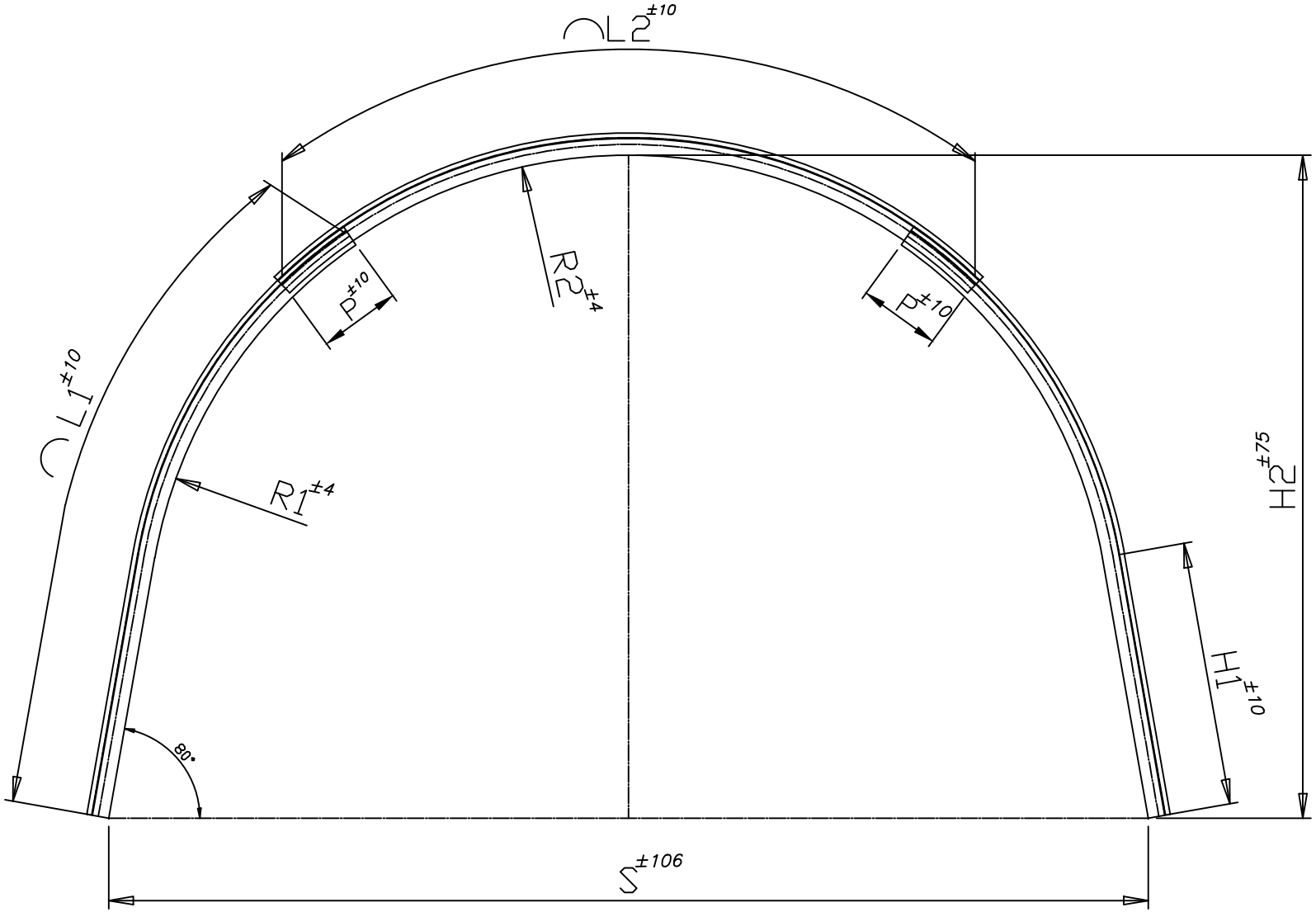

EK-10-3

NO	TOPLAM AGIRLIK (kg)	TOPLAM BOY (mm)	ALAN (m^2)	EBAT(mm)								G (kg/m)
				L_1	L_2	H_1	H_2	S	P	R_1	R_2	
3	428.58	12680	20.4	$4000^{\pm10}$	$4680^{\pm10}$	$1616^{\pm10}$	$4050^{\pm75}$	$6350^{\pm106}$	$500^{\pm10}$	$2939^{\pm4}$	$2969^{\pm4}$	33.8

OLCU TOLERANSLARI DIN 21530-3'E GORE VERILMISTIR

TARIH:19.03.2016

FIRMA ADI:	TTK TH34 KAVSAK	
KONTROL	ONAY	FIRMA KASESI
RESIM KODU	IB-00 06-24-653	RESIM NO

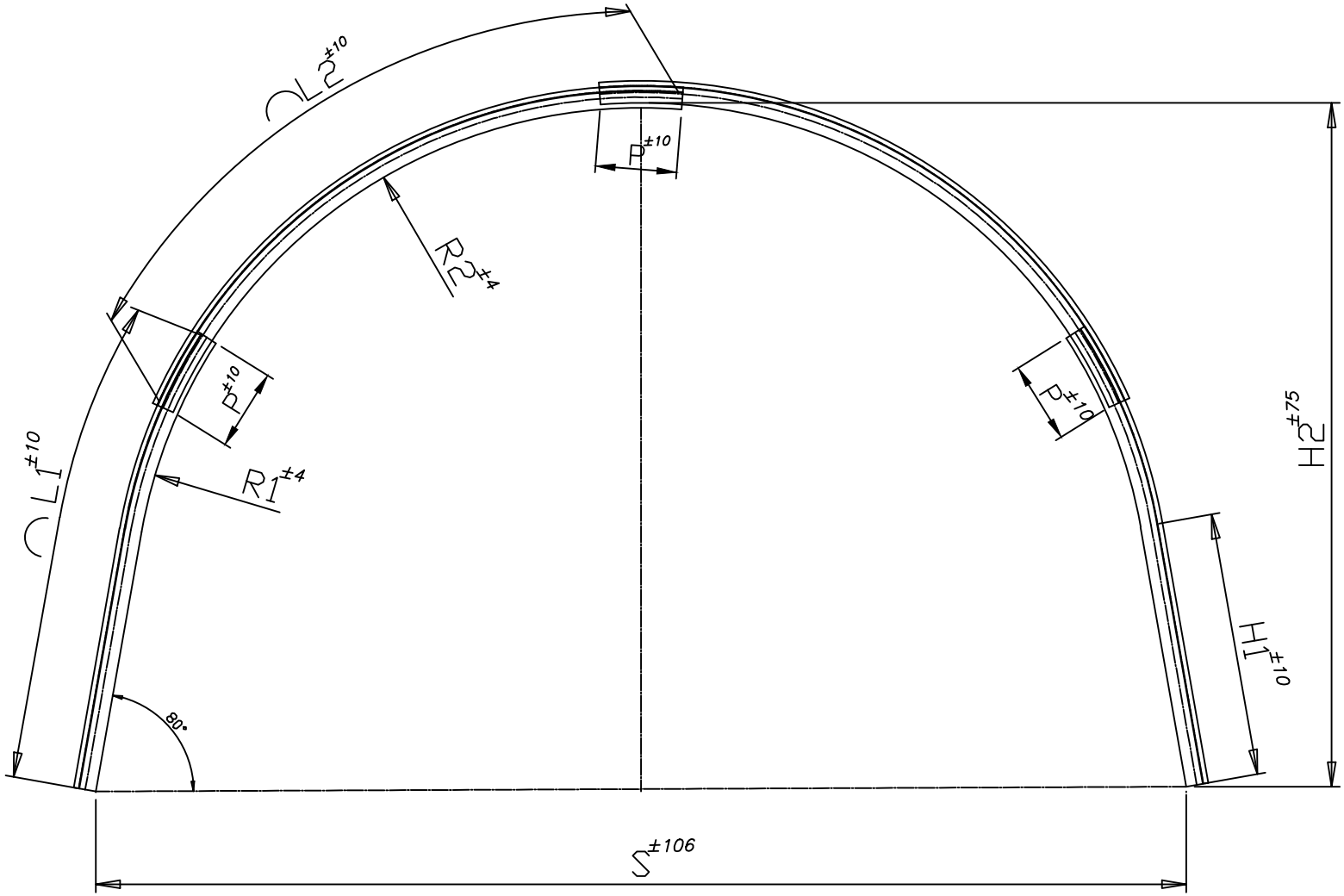

EK-10-4

NO	TOPLAM AGIRLIK (kg)	TOPLAM BOY (mm)	ALAN (m^2)	EBAT(mm)								G (kg/m)
				L_1	L_2	H_1	H_2	S	P	R_1	R_2	
4	463.4	13710	22.37	$2900^{\pm10}$	$3955^{\pm10}$	$1620^{\pm10}$	$4200^{\pm75}$	$6700^{\pm106}$	$500^{\pm10}$	$3116^{\pm4}$	$3145^{\pm4}$	33.8

OLCU TOLERANSLARI DIN 21530-3'E GORE VERILMISTIR

TARIH:19.03.2016

FIRMA ADI:	TTK TH34 KAVSAK	
KONTROL	ONAY	FIRMA KASESI
RESIM KODU	IB-00 06-24-654	RESIM NO

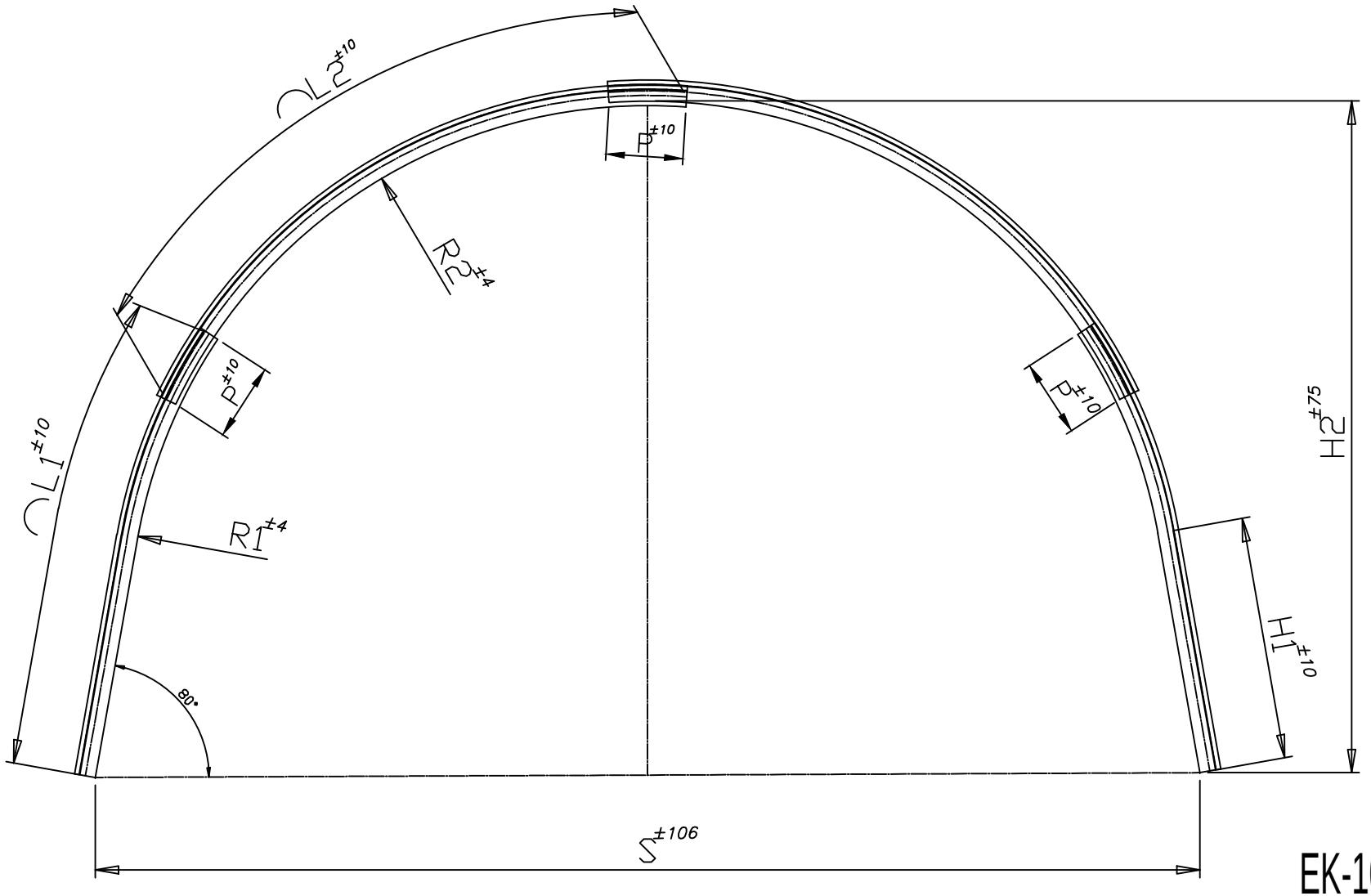

EK-10-5

NO	TOPLAM AGIRLIK (kg)	TOPLAM BOY (mm)	ALAN (m^2)	EBAT(mm)								G (kg/m)
				L_1	L_2	H_1	H_2	S	P	R_1	R_2	
5	482.66	14280	24.68	$3000^{\pm10}$	$4140^{\pm10}$	$1574^{\pm10}$	$4350^{\pm75}$	$7150^{\pm106}$	$500^{\pm10}$	$3353^{\pm4}$	$3383^{\pm4}$	33.8

OLCU TOLERANSLARI DIN 21530-3'E GORE VERILMISTIR

TARIH:19.03.2016

FIRMA ADI:	TTK TH34 KAVSAK	
KONTROL	ONAY	FIRMA KASESI
RESIM KODU	IB-00 06-24-655	RESIM NO

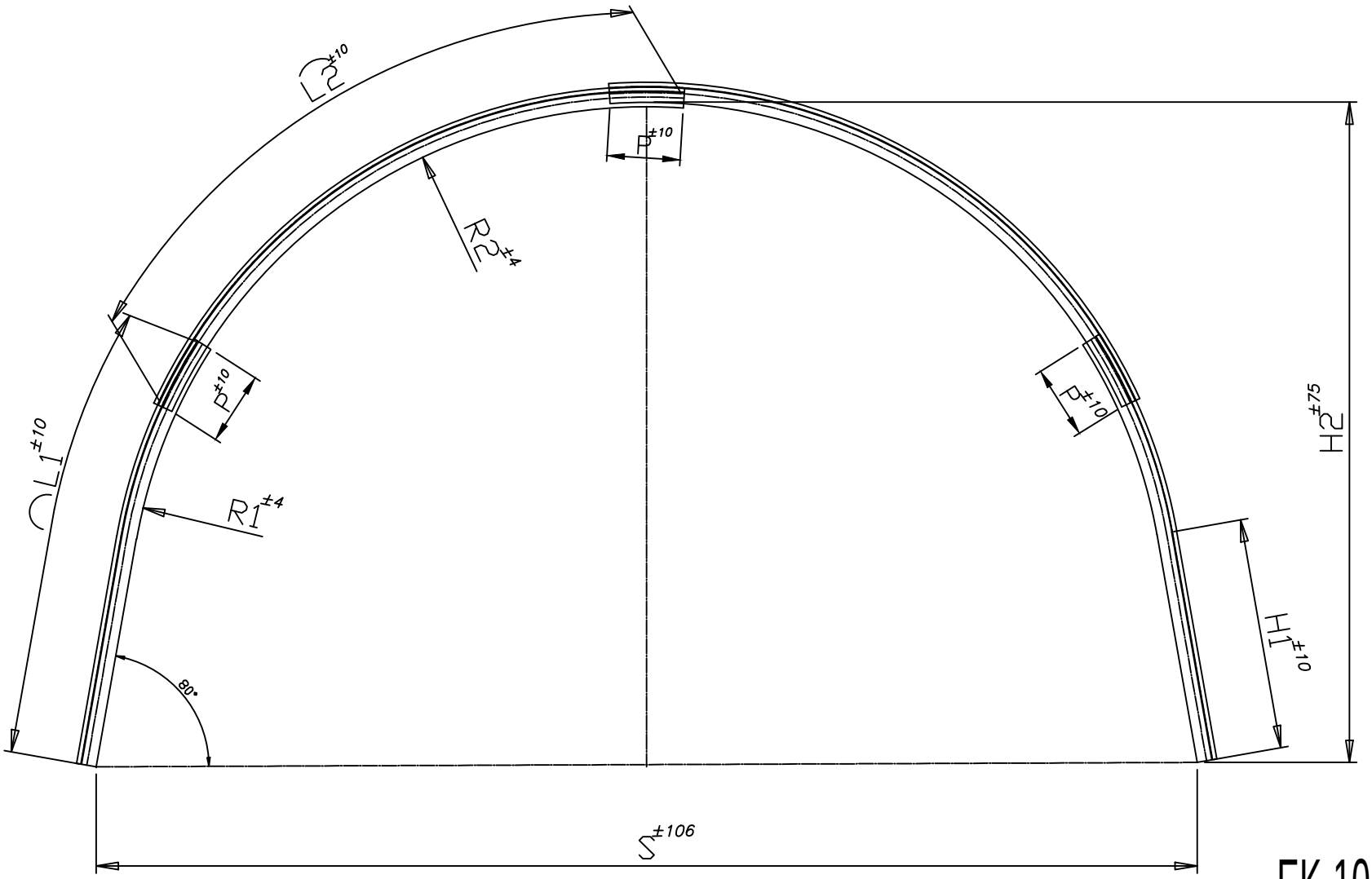

EK-10-6

NO	TOPLAM AGIRLIK (kg)	TOPLAM BOY (mm)	ALAN (m^2)	EBAT(mm)								G (kg/m)
				L_1	L_2	H_1	H_2	S	P	R_1	R_2	
6	499.56	14780	26.76	$3000^{\pm10}$	$4390^{\pm10}$	$1577^{\pm10}$	$4500^{\pm75}$	$7500^{\pm106}$	$500^{\pm10}$	$3530^{\pm4}$	$3560^{\pm4}$	33.8

OLCU TOLERANSLARI DIN 21530-3'E GORE VERILMISTIR

TARIH:19.03.2016

FIRMA ADI:	TTK TH34 KAVSAK	
KONTROL	ONAY	FIRMA KASESI
RESIM KODU	IB-00 06-24-656	RESIM NO

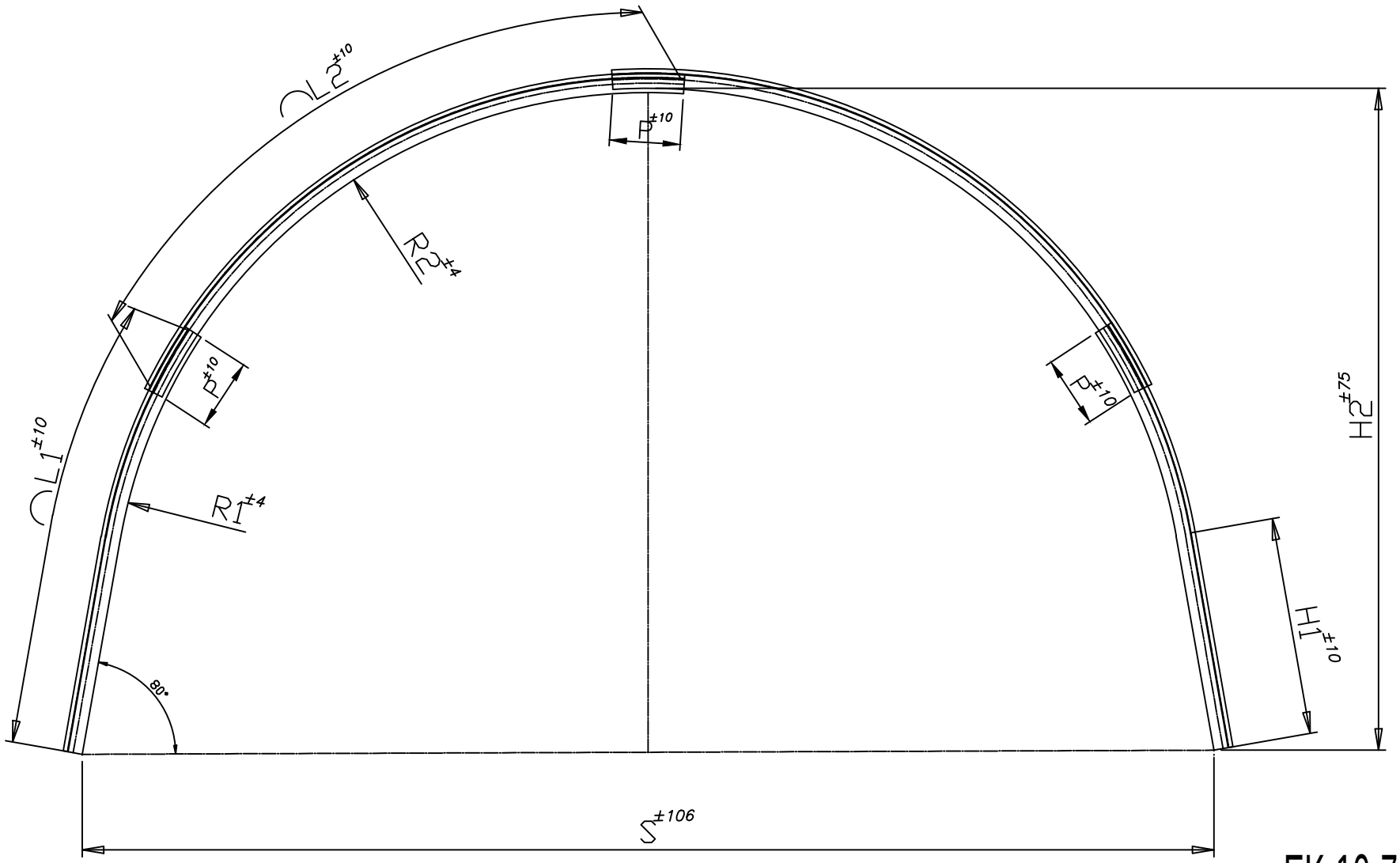

EK-10-7

NO	TOPLAM AGIRLIK (kg)	TOPLAM BOY (mm)	ALAN (m^2)	EBAT(mm)								G (kg/m)
				L_1	L_2	H_1	H_2	S	P	R_1	R_2	
7	518.62	15344	29.31	$3100^{\pm10}$	$4572^{\pm10}$	$1531^{\pm10}$	$4650^{\pm75}$	$7950^{\pm106}$	$500^{\pm10}$	$3766^{\pm4}$	$3796^{\pm4}$	33.8

OLCU TOLERANSLARI DIN 21530-3'E GORE VERILMISTIR

TARIH:19.03.2016

FIRMA ADI:	TTK TH34 KAVSAK	
KONTROL	ONAY	FIRMA KASESI
RESIM KODU	IB-00 06-24-657	RESIM NO

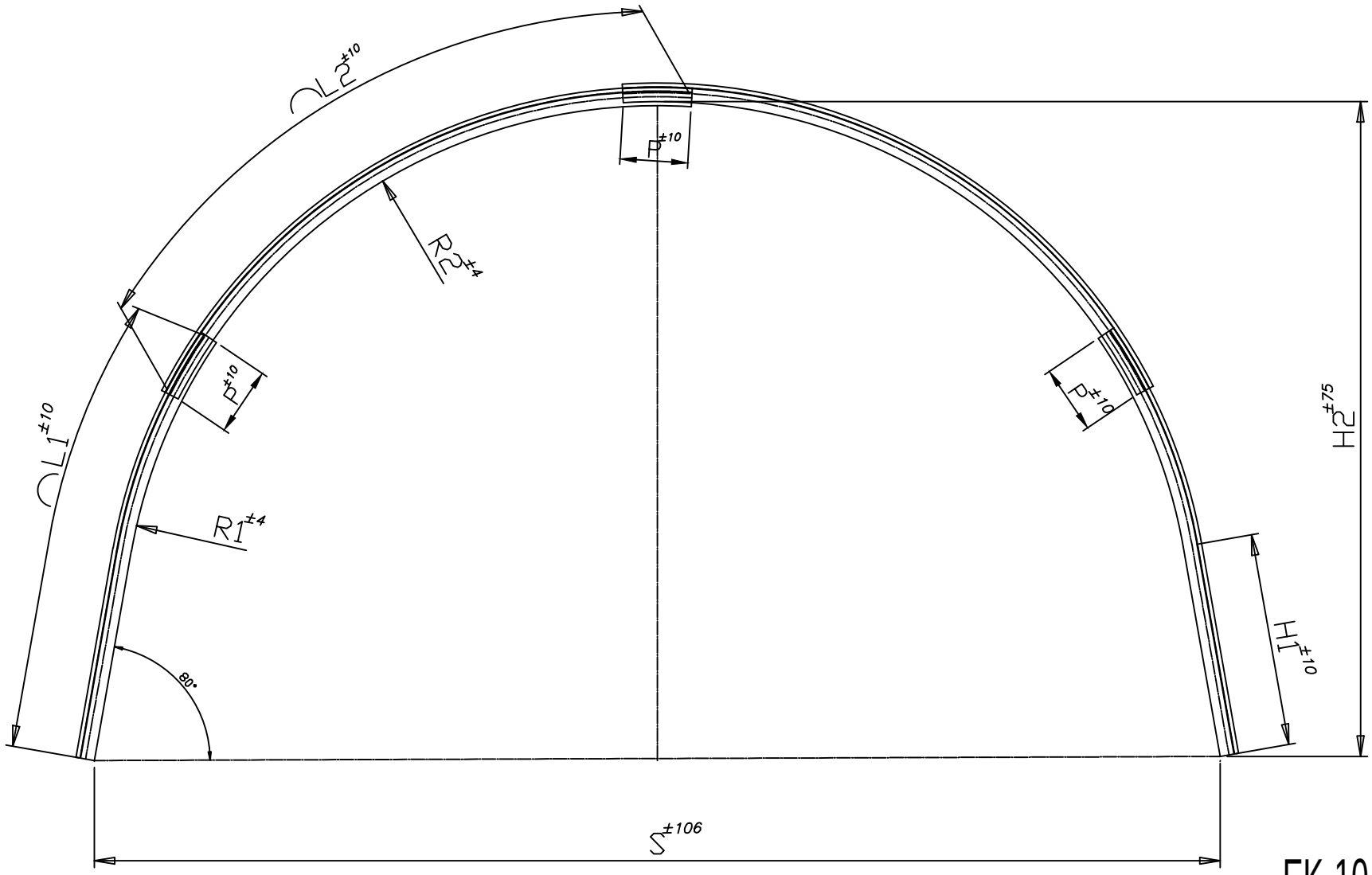

EK-10-8

NO	TOPLAM AGIRLIK (kg)	TOPLAM BOY (mm)	ALAN (m^2)	EBAT(mm)								G (kg/m)
				L_1	L_2	H_1	H_2	S	P	R_1	R_2	
8	534.71	15820	31.34	$3250^{\pm10}$	$4660^{\pm10}$	$1560^{\pm10}$	$4800^{\pm75}$	$8250^{\pm106}$	$500^{\pm10}$	$3914^{\pm4}$	$3944^{\pm4}$	33.8

OLCU TOLERANSLARI DIN 21530-3'E GORE VERILMISTIR

TARIH:19.03.2016

FIRMA ADI:	TTK TH34 KAVSAK	
KONTROL	ONAY	FIRMA KASESI
RESIM KODU	IB-00 06-24-658	RESIM NO

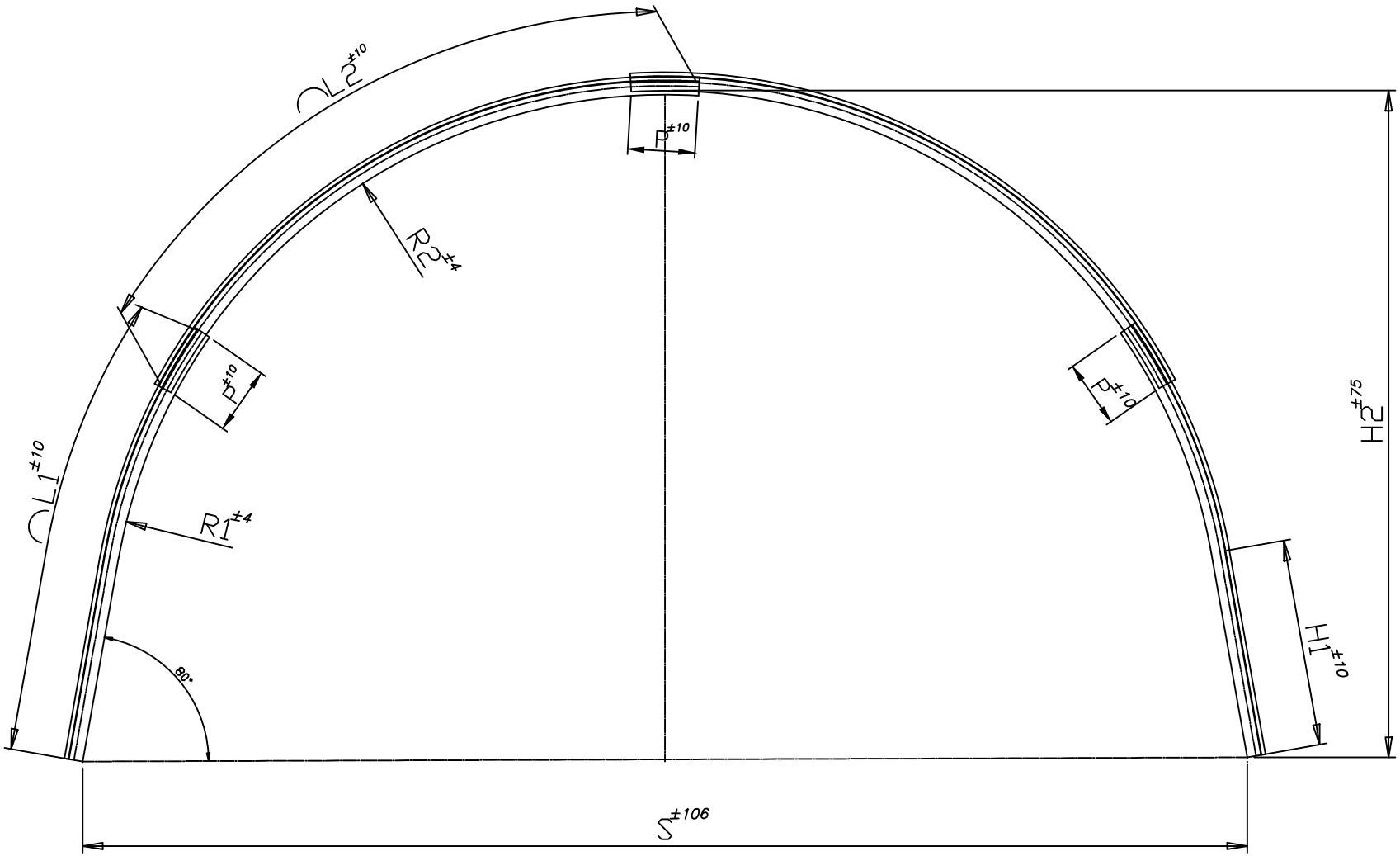

EK-10-9

NO	TOPLAM AGIRLIK (kg)	TOPLAM BOY (mm)	ALAN (m^2)	EBAT(mm)								G (kg/m)
				L_1	L_2	H_1	H_2	S	P	R_1	R_2	
9	552.63	16350	33.72	$3350^{\pm10}$	$4825^{\pm10}$	$1538^{\pm10}$	$4950^{\pm75}$	$8650^{\pm106}$	$500^{\pm10}$	$4120^{\pm4}$	$4150^{\pm4}$	33.8

OLCU TOLERANSLARI DIN 21530-3'E GORE VERILMISTIR

TARIH:19.03.2016

FIRMA ADI:	TTK TH34 KAVSAK	
KONTROL	ONAY	FIRMA KASESI
RESIM KODU	IB-00 06-24-659	RESIM NO

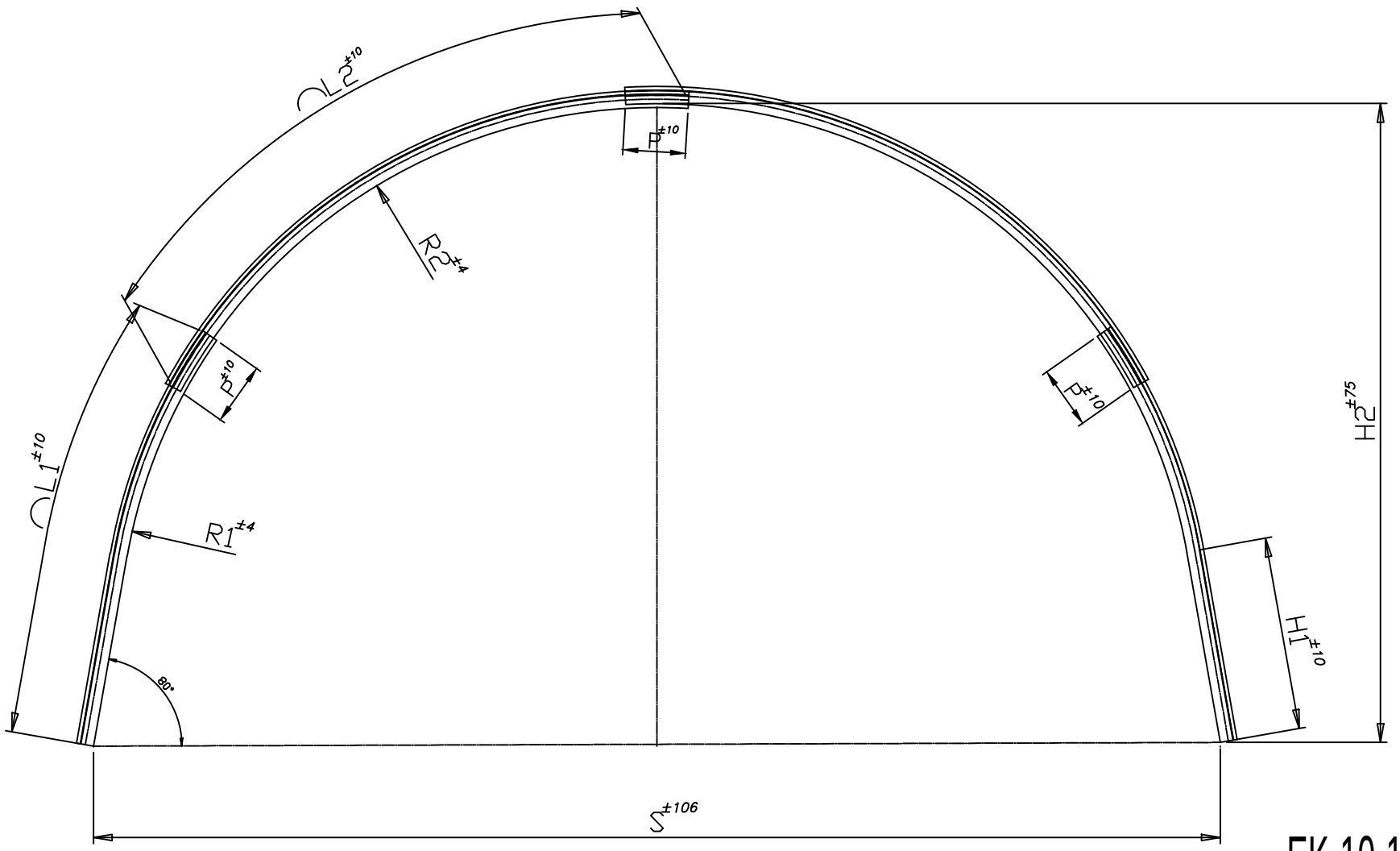

EK-10-10

NO	TOPLAM AGIRLIK (kg)	TOPLAM BOY (mm)	ALAN (m^2)	EBAT(mm)								G (kg/m)
				L_1	L_2	H_1	H_2	S	P	R_1	R_2	
10	569.53	16850	36.12	$3450^{\pm10}$	$4975^{\pm10}$	$1542^{\pm10}$	$5100^{\pm75}$	$9000^{\pm106}$	$500^{\pm10}$	$4297^{\pm4}$	$4327^{\pm4}$	33.8

OLCU TOLERANSLARI DIN 21530-3'E GORE VERILMISTIR

TARIH:19.03.2016

FIRMA ADI:	TTK TH34 KAVSAK	
KONTROL	ONAY	FIRMA KASESI
RESIM KODU	IB-00 06-24-660	RESIM NO

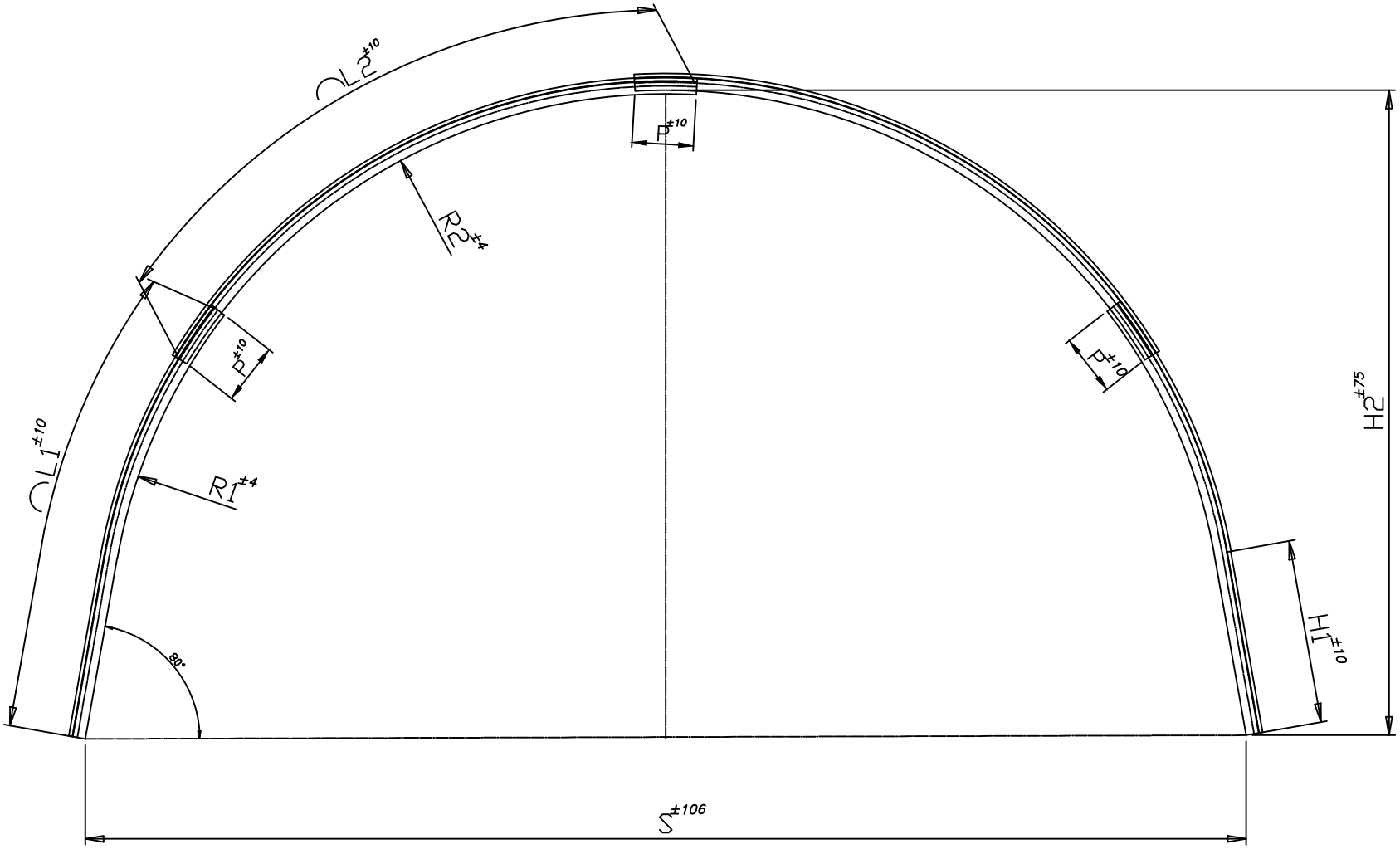

EK-10-11

NO	TOPLAM AGIRLIK (kg)	TOPLAM BOY (mm)	ALAN (m^2)	EBAT(mm)								G (kg/m)
				L_1	L_2	H_1	H_2	S	P	R_1	R_2	
11	588.79	17420	38.97	$3710^{\pm10}$	$5000^{\pm10}$	$1496^{\pm10}$	$5250^{\pm75}$	$9450^{\pm106}$	$500^{\pm10}$	$4534^{\pm4}$	$4564^{\pm4}$	33.8

OLCU TOLERANSLARI DIN 21530-3'E GORE VERILMISTIR

TARIH:19.03.2016

FIRMA ADI:	TTK TH34 KAVSAK	
KONTROL	ONAY	FIRMA KASESI
RESIM KODU	IB-00 06-24-661	RESIM NO

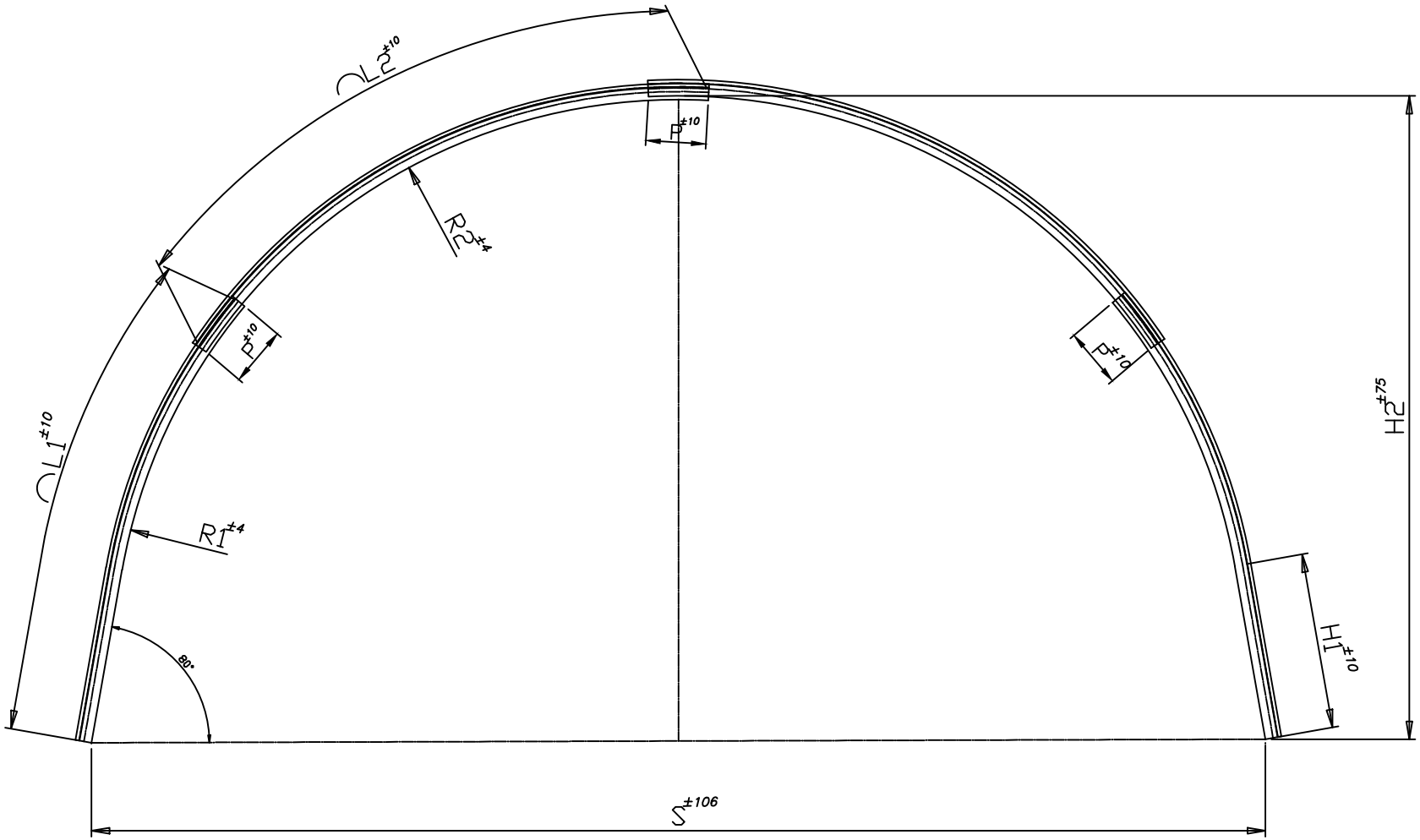

EK-10-12

NO	TOPLAM AGIRLIK (kg)	TOPLAM BOY (mm)	ALAN (m^2)	EBAT(mm)								G (kg/m)
				L_1	L_2	H_1	H_2	S	P	R_1	R_2	
12	606.71	17950	41.73	$3975^{\pm10}$	$5000^{\pm10}$	$1475^{\pm10}$	$5400^{\pm75}$	$9850^{\pm106}$	$500^{\pm10}$	$4740^{\pm4}$	$4770^{\pm4}$	33.8

OLCU TOLERANSLARI DIN 21530-3'E GORE VERILMISTIR

TARIH:19.03.2016

FIRMA ADI:	TTK TH34 KAVSAK	
KONTROL	ONAY	FIRMA KASESI
RESIM KODU	I B 0 0 0 6 2 4 6 6 2	RESIM NO

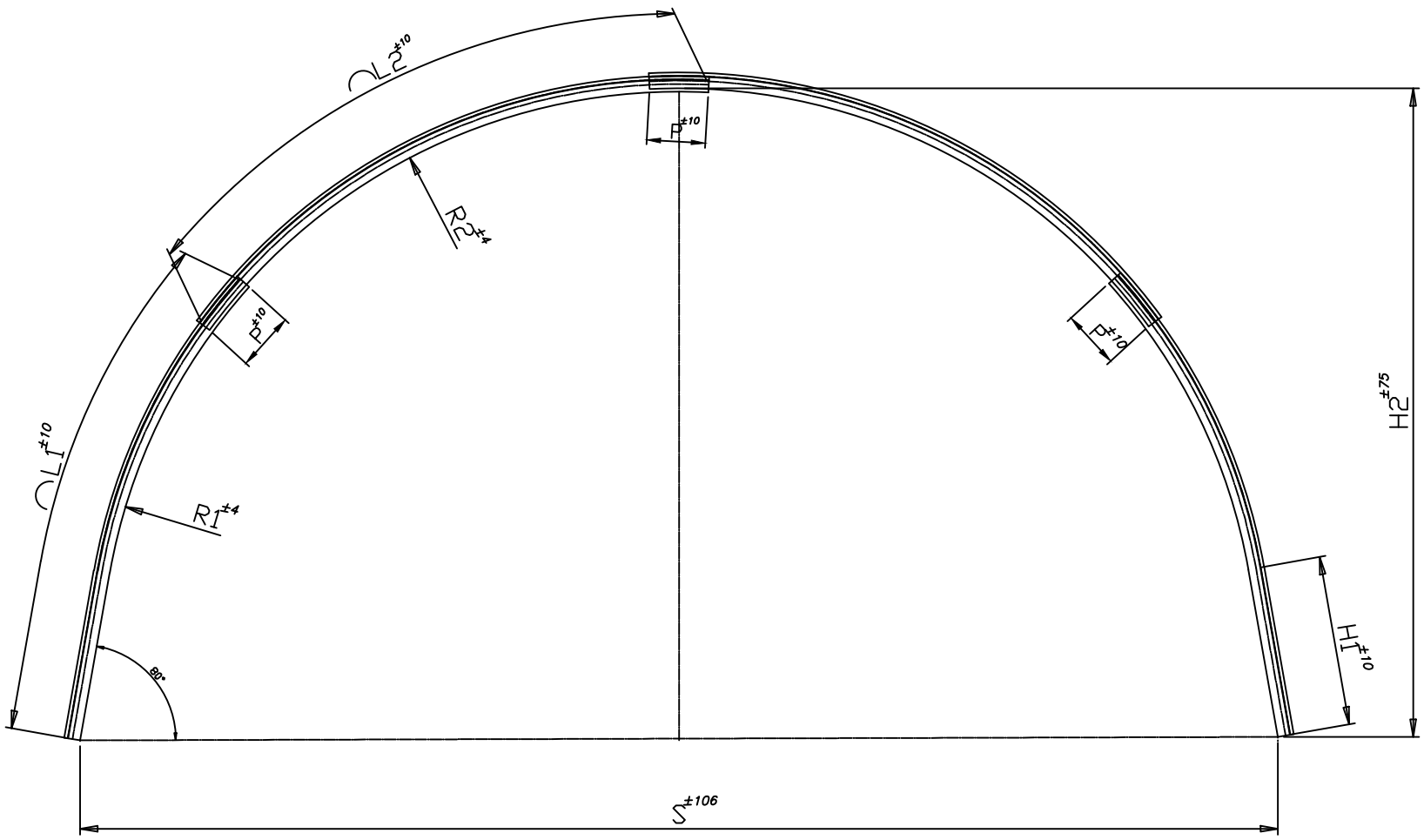

EK-10-13

NO	TOPLAM AGIRLIK (kg)	TOPLAM BOY (mm)	ALAN (m^2)	EBAT(mm)								G (kg/m)
				L_1	L_2	H_1	H_2	S	P	R_1	R_2	
13	625.3	18500	44.69	$4250^{\pm10}$	$5000^{\pm10}$	$1454^{\pm10}$	$5550^{\pm75}$	$10250^{\pm106}$	$500^{\pm10}$	$4948^{\pm4}$	$4978^{\pm4}$	33.8

OLCU TOLERANSLARI DIN 21530-3'E GORE VERILMISTIR

TARIH:19.03.2016

FIRMA ADI:	TTK TH34 KAVSAK	
KONTROL	ONAY	FIRMA KASESI
RESIM KODU	IB-00 06-24-663	RESIM NO

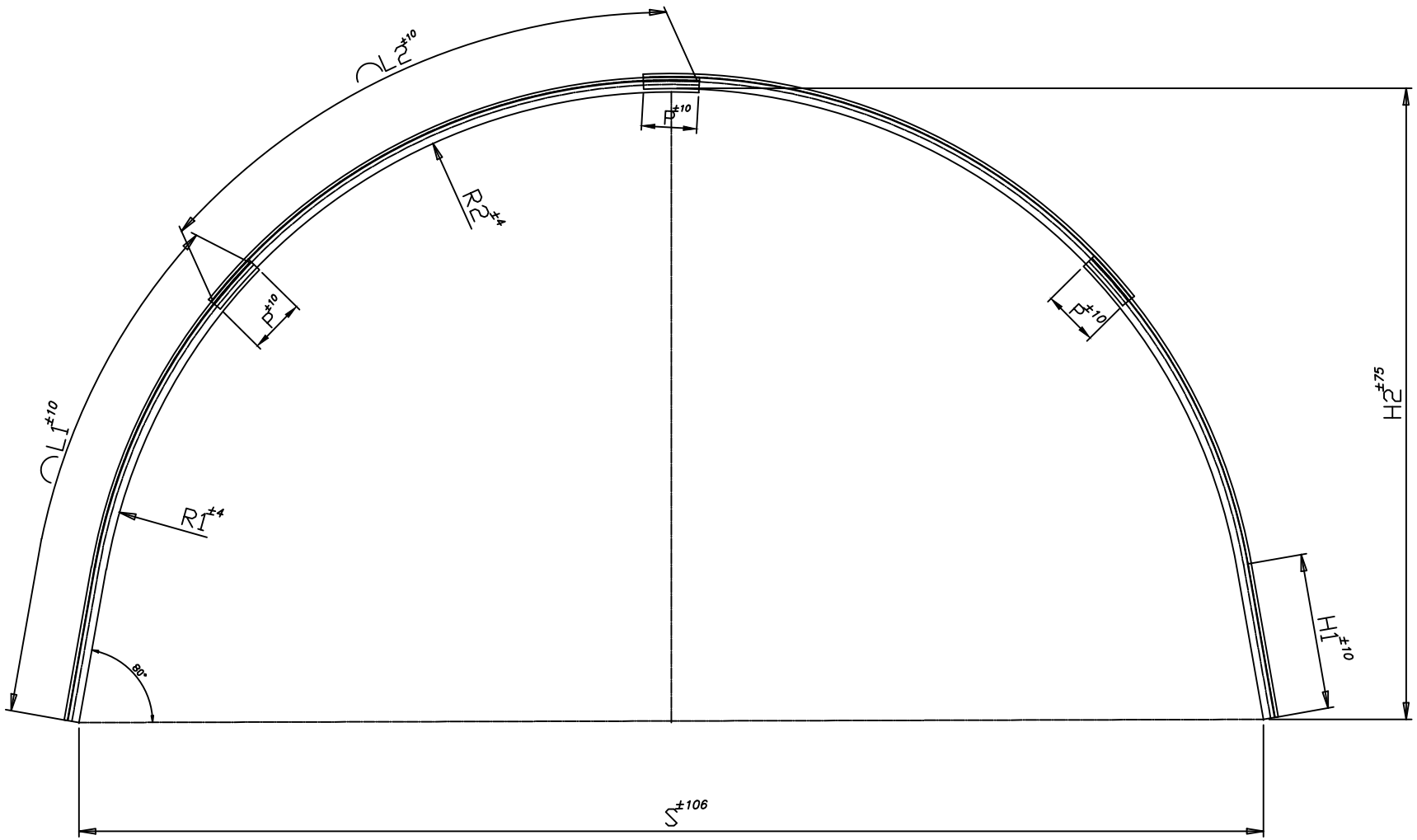

EK-10-14

NO	TOPLAM AGIRLIK (kg)	TOPLAM BOY (mm)	ALAN (m^2)	EBAT(mm)								G (kg/m)
				L_1	L_2	H_1	H_2	S	P	R_1	R_2	
14	644.22	19060	47.7	$4530^{\pm10}$	$5000^{\pm10}$	$1407^{\pm10}$	$5700^{\pm75}$	$10700^{\pm106}$	$500^{\pm10}$	$5184^{\pm4}$	$5214^{\pm4}$	33.8

OLCU TOLERANSLARI DIN 21530-3'E GORE VERILMISTIR

TARIH:19.03.2016

FIRMA ADI:	TTK TH34 KAVSAK	
KONTROL	ONAY	FIRMA KASESI
RESIM KODU	IB-00 06-24-664	RESIM NO

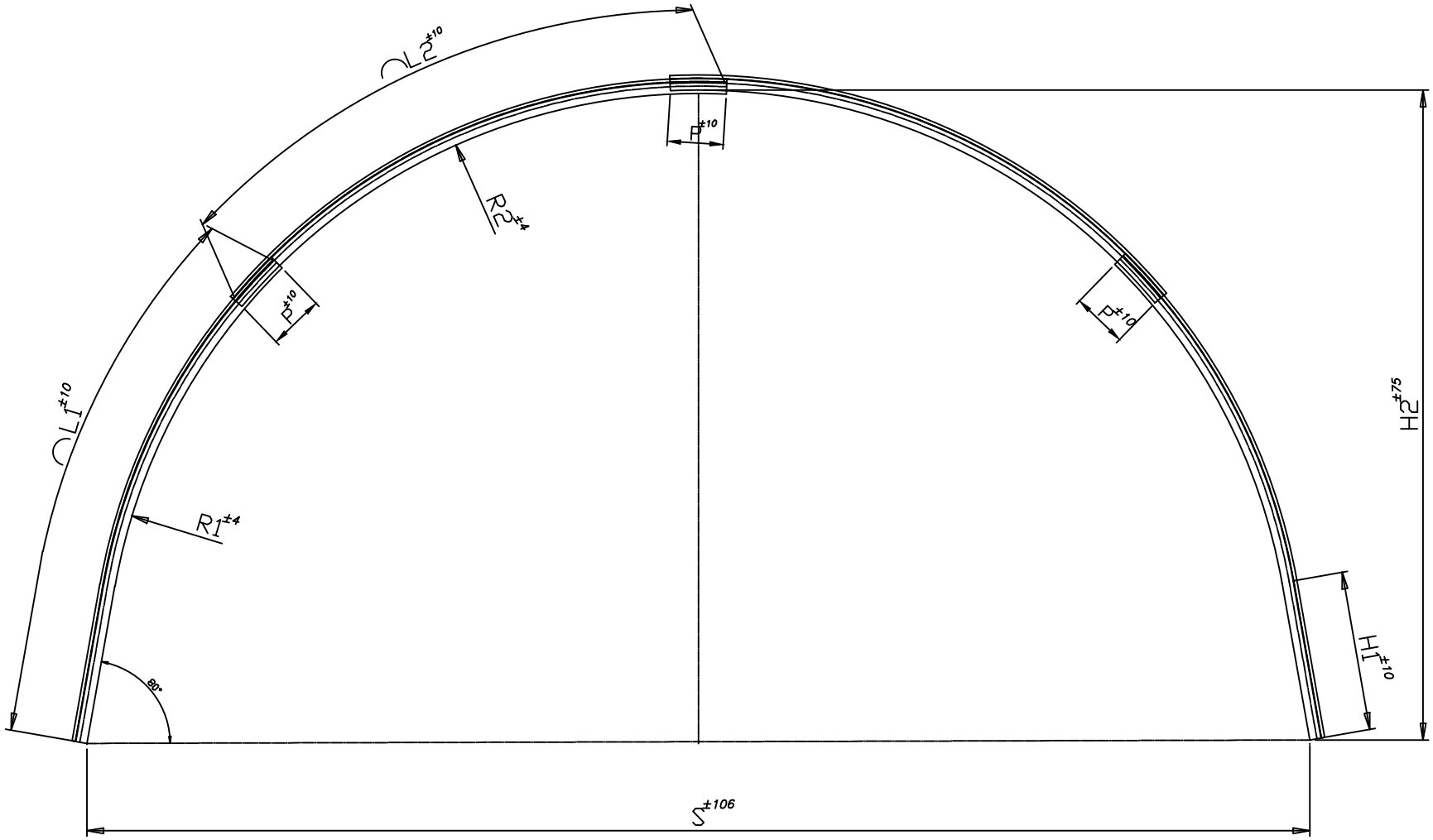

EK-10-15

NO	TOPLAM AGIRLIK (kg)	TOPLAM BOY (mm)	ALAN (m^2)	EBAT(mm)								G (kg/m)
				L_1	L_2	H_1	H_2	S	P	R_1	R_2	
15	660.11	19530	50.3	$4765^{\pm10}$	$5000^{\pm10}$	$1436^{\pm10}$	$5850^{\pm75}$	$11000^{\pm106}$	$500^{\pm10}$	$5332^{\pm4}$	$5362^{\pm4}$	33.8

OLCU TOLERANSLARI DIN 21530-3'E GORE VERILMISTIR

TARIH:19.03.2016

FIRMA ADI:	TTK TH34 KAVSAK	
KONTROL	ONAY	FIRMA KASESI
RESIM KODU	IB-00 06-24-665	RESIM NO

TRAPEZ KESİTLİ ÇELİK TAHKİMAT ÜST PROFİLİ (GI 120 No)

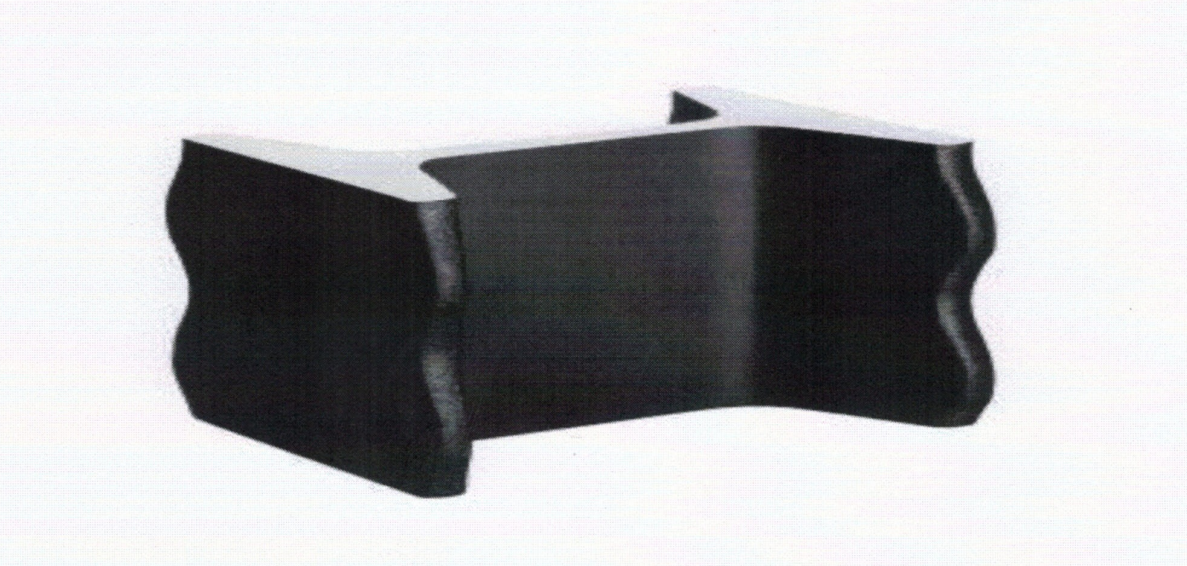

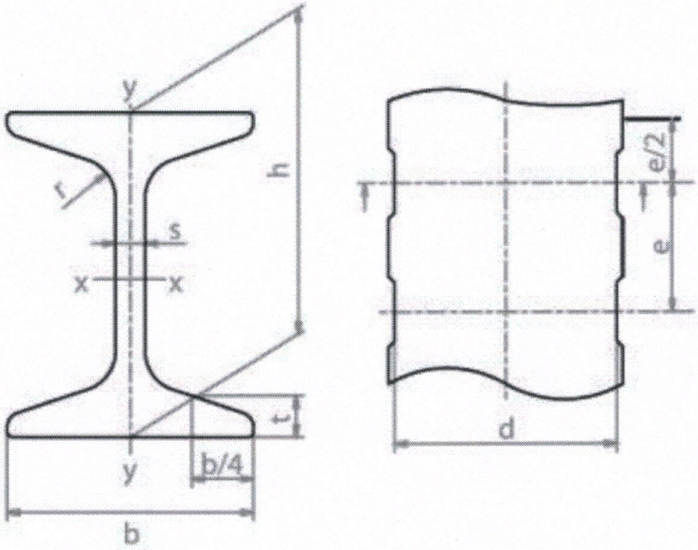

EBAT DIN 21530	Ağırlık	h	b	s	t	d	e	r
	Kg/m	mm	mm	mm	mm	mm	mm	mm
GI 120 No	29,5	120	100	8,8	15,3	86	54	15