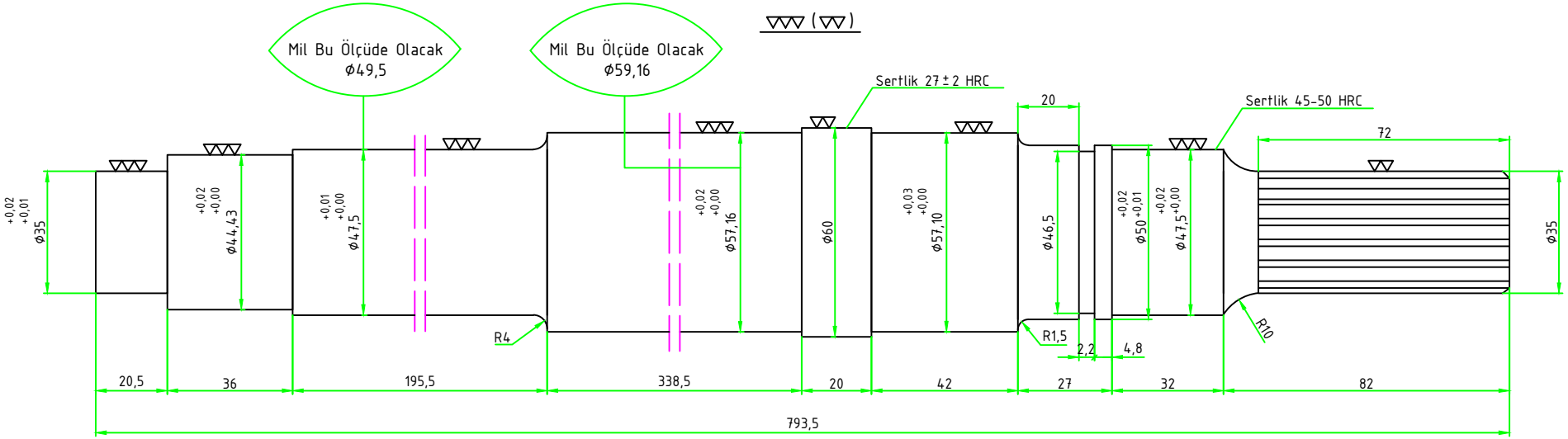

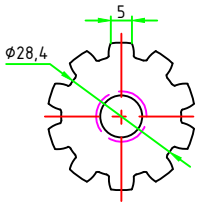

Z=10
Da=Ø35
Df=Ø28,4

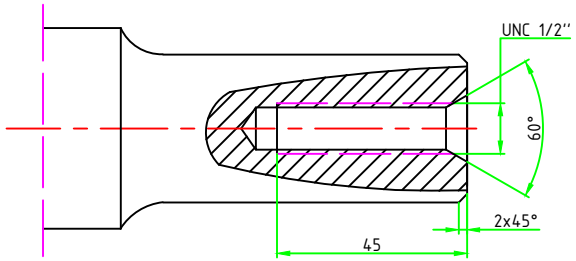

Not : Mil Ø49,5 olacak, Endüvi Ø47,5 olacak.
Mil Ø59,16 olacak, Endüvi Ø57,16 olacak.

Gereç : Ç.8640

Çizen	Zeki SARAÇ		29.04.2010	K.T.İ. Elektro Mekanik İşletme Müdürlüğü
Kontrol				
Mühendis	Burhan ÖN			
Ölçek	6-9 TONLUK EİMCO LOKOMOTİF ENDÜVİ MİLİ			Dolap:3 / Göz:1
				Kozlu:302-A

Not:T.T.K. Maden Makinaları Fabrika İşletme Müdürlüğü F-722 Nolu Resimden Kopya.

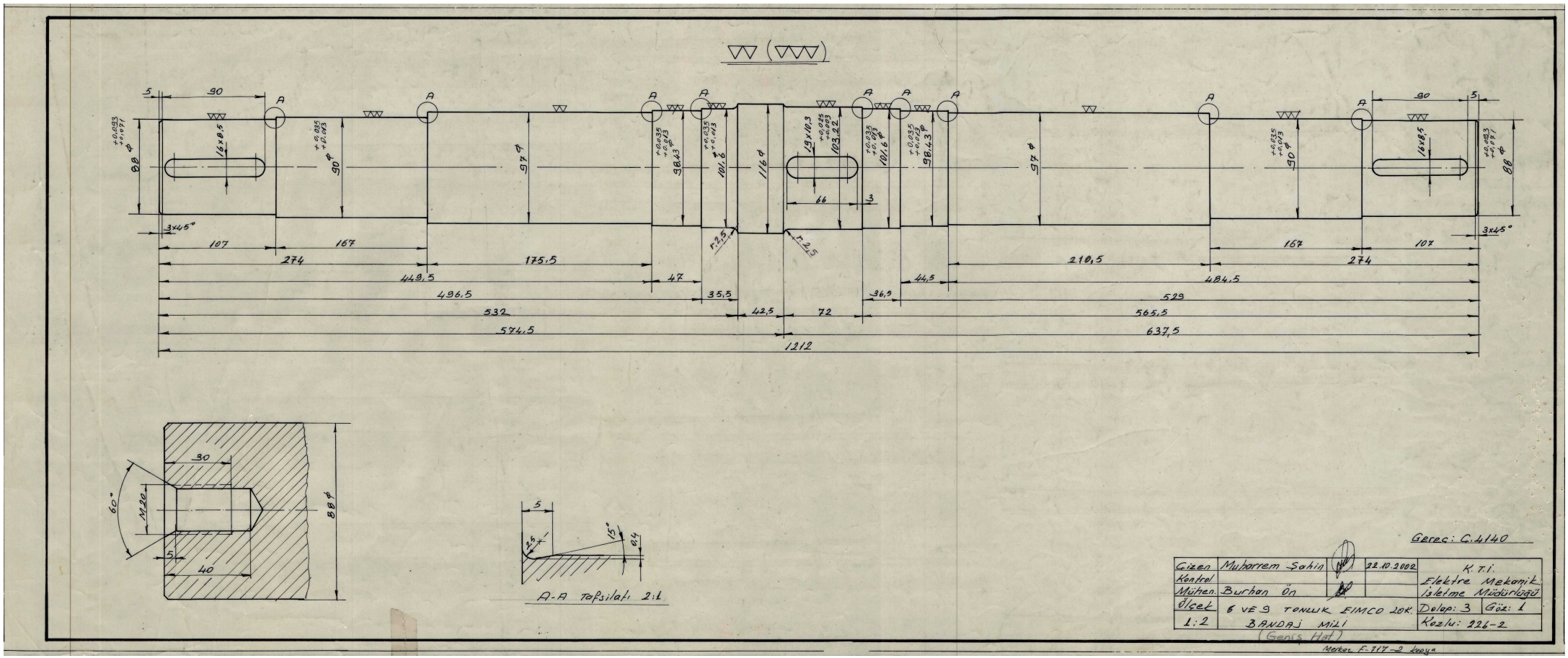
A-A Tafsilatı 2:1
Gerec: C.4140
Gizen Muharrem Şahin 22.10.2002
Kontrol
Müthen. Burhan Ön
Ölçek 1:2
6 VE 9 TONLUK EIMCO 20K. BANDAJ MİLİ (Geniş Hat)
K.T.İ. Elektre Mekanik İşletme Müdürlüğü
Dolap: 3 Göz: 1
Kozlu: 226-2
Merkez F-717-2 Levha

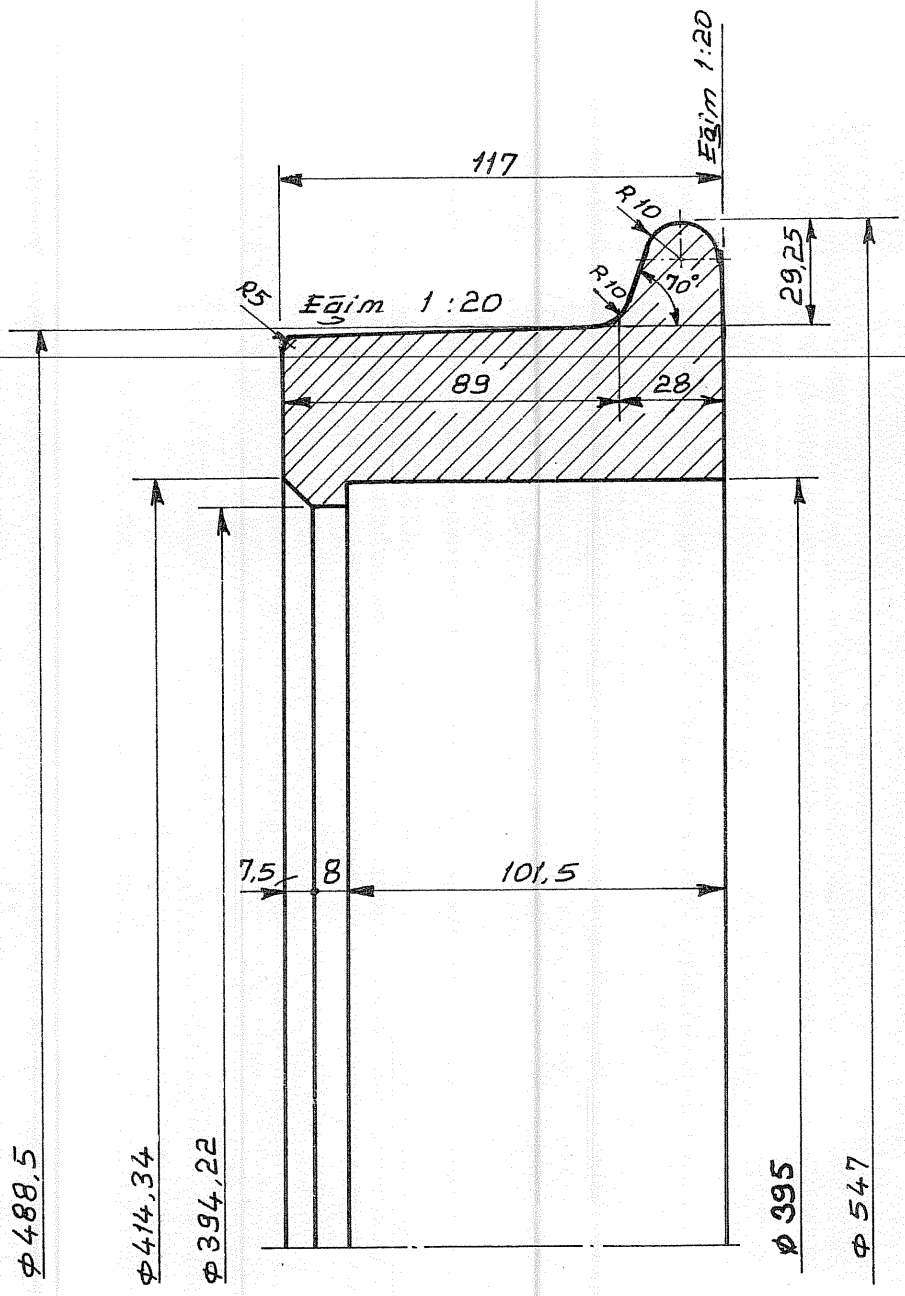

Yüzey sertliği 220_250 HB

Not: Ölçüler DIN 7168 orta mertebede olacaktır.

Malzeme	Çizen	Cihat Akdeniz	22-06-1998	T.T.K. İKMAL VE İKMAL DAİRESİ BAŞKANLIĞI
	Kontrol	Turgut Çelikpence	" " "	
	Onay	Hasan Acar	" " "	
	Müdür Yrd.	Yüksel Uzun	" " "	
Ölçü 1:2	6_9 TONLUK EIMCO AKÜLÜ LOKOMOTİF BANDAJ KASNAĞI			Gizli: Dosya: 3 MER M.I.D. — 346

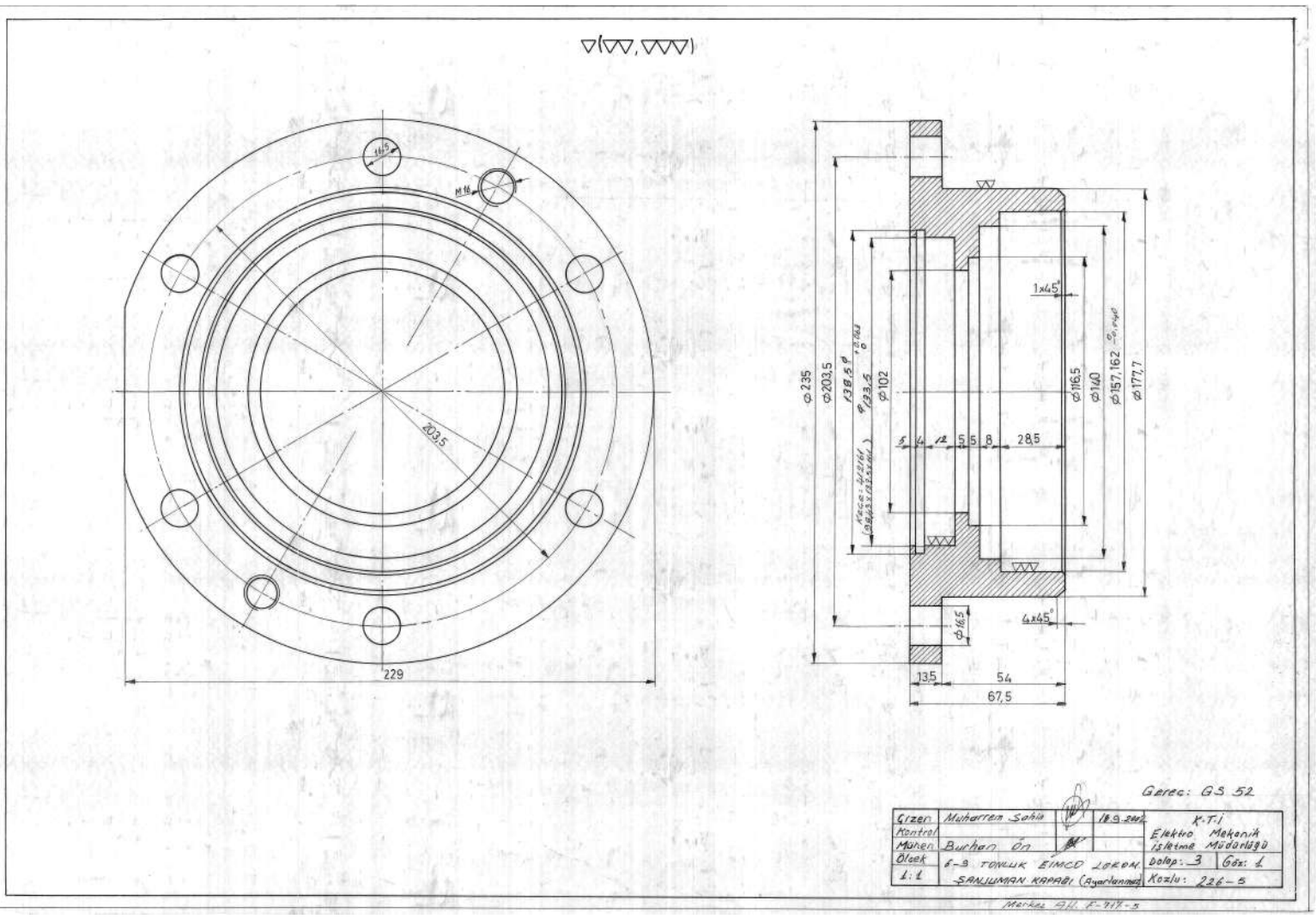
▽(▽▽, ▽▽▽)
203,5
229
⌀235
⌀203,5
⌀138,5
⌀33,5
⌀102
⌀116,5
⌀140
⌀157,162
⌀177,7
1x45°
4x45°
⌀16,5
5
4
12
5,5
8
28,5
13,5
54
67,5
Gerec: GS 52
Çizen Muharrem Sahin 18.9.2002
Kontrol
Mühen Burhan Ön
Ölçek 1:1
6-3 TONLUK EIMCO LOKOM
SANZIMAN KAPAĞI (Ayarlanmış)
K.T.İ
Elektro Makanik İşletme Müdürlüğü
Dolap: 3 Göz: 1
Kozlu: 226-B
Merkez Ağ. E-417-5

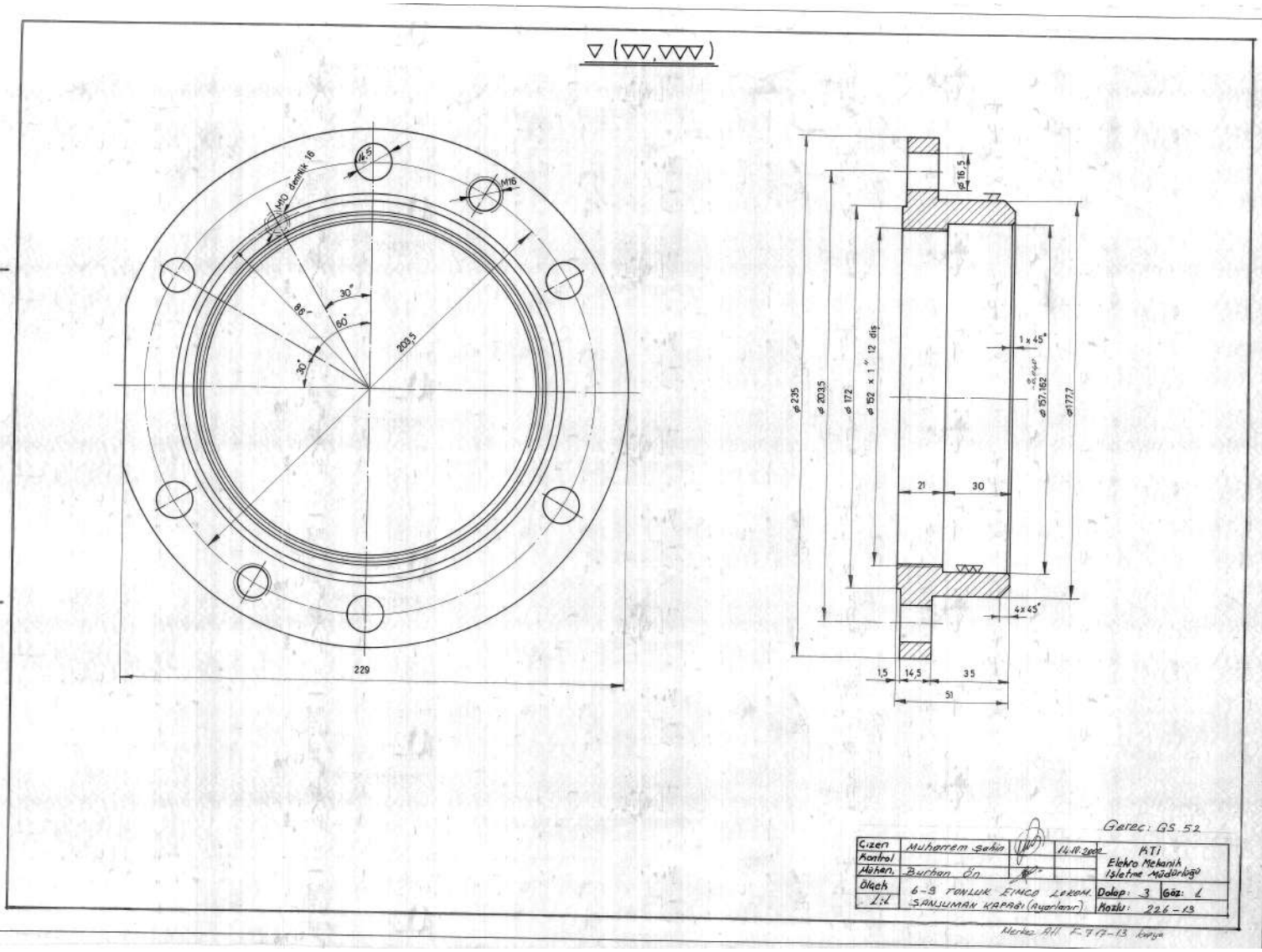
▽ (▽▽, ▽▽▽)
14,5
M16
M10 derinlik 16
30°
60°
30°
85
203,5
229
ø16,5
1 x 45°
ø235
ø203,5
ø172
ø152 x 1" 12 diş
ø57,152
ø177,7
21
30
4 x 45°
1,5
14,5
35
51
Gerec: GS 52
Çizen
Muharrem Şahin
14.11.2000
Kontrol
Mühen.
Burhan Ün
Ölçek
1:1
6-9 TONLUK EMICB LEKOM.
SANJUMAN KAPAĞI (ayarlanır)
KTI
Elektro Mekanik
İşletme Müdürlüğü
Dokop: 3
Göz: 1
Mazlu: 226-13
Merkez AH. F.717-13 Konya

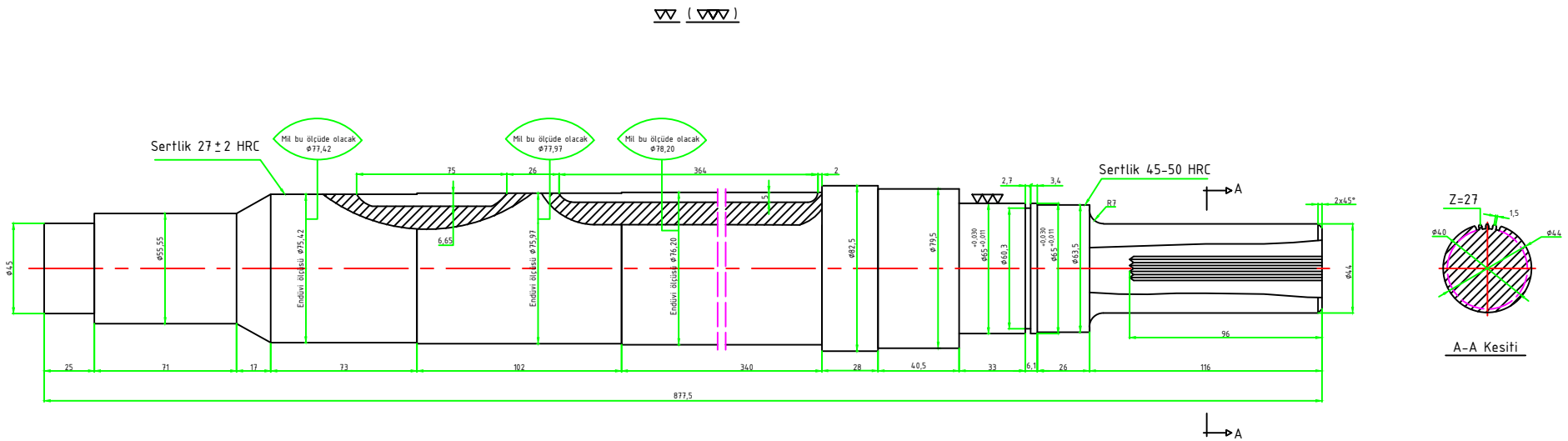

Not : Kama Genişlikleri 15 Olacak.

Not : Mil Ø77,42 olacak,Endüvi Ø75,42 olacak.
Mil Ø77,97 olacak,Endüvi Ø75,97 olacak.
Mil Ø78,20 olacak,Endüvi Ø76,20 olacak.

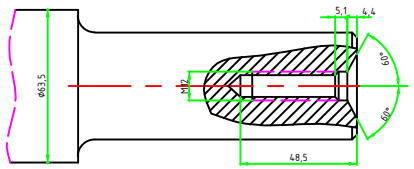

17 TONLUK AKÜLÜ LOK ENDÜVİSİ
Motor Gücü : 51 HP DC
Voltaj : 128 V DC
Akü : 1360 A/ h
Akü gücü : 175 KVA

GEREÇ=Ç.8640

Çizen	Zeki SARAÇ		30.03.2022	K.T.İ. Elektro Mekanik İşletme Müdürlüğü
Kontrol				
Mühendis	Burhan ÖN			
Ölçek	17 TONLUK EİMCO LOK. ENDÜVİ (ROTOR) MİLİ			Dolap: 3 / Göz: 1
				Kozlu:250 - 1

Aydınger'i de Mevcut.

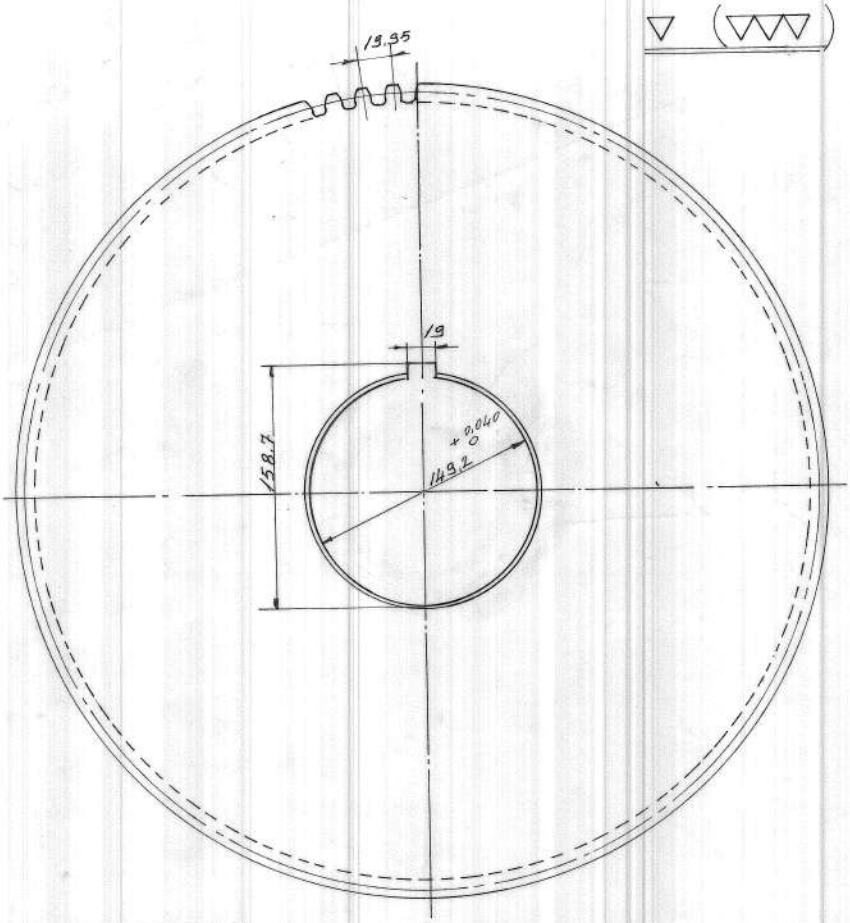

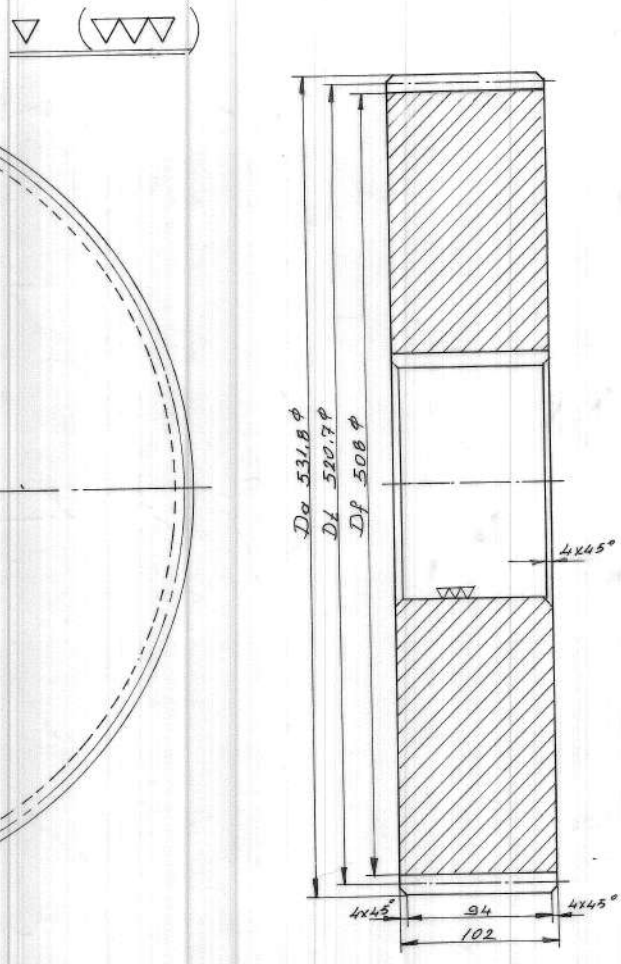

Z	82
Dp	4
M	6.35
t	19,95
Da	531,8 ϕ
Dt	520,7 ϕ
Df	508 ϕ

Gerec: Ç.3415

Çizen	Muharrem Şahin		18.10.2002	K.T.İ. Elektro Mekanik İşletme Müdürlüğü
Kontrol				
Mühen	Burhan Ön			
Ölçek	17 TONLUK EIMCO LOKOMOTİF BANDAJ MİLİ DİŞLİSİ (Kalın mil)			Dolap: 3 Göz: 1
1:2,5				Kazlı: 230-11

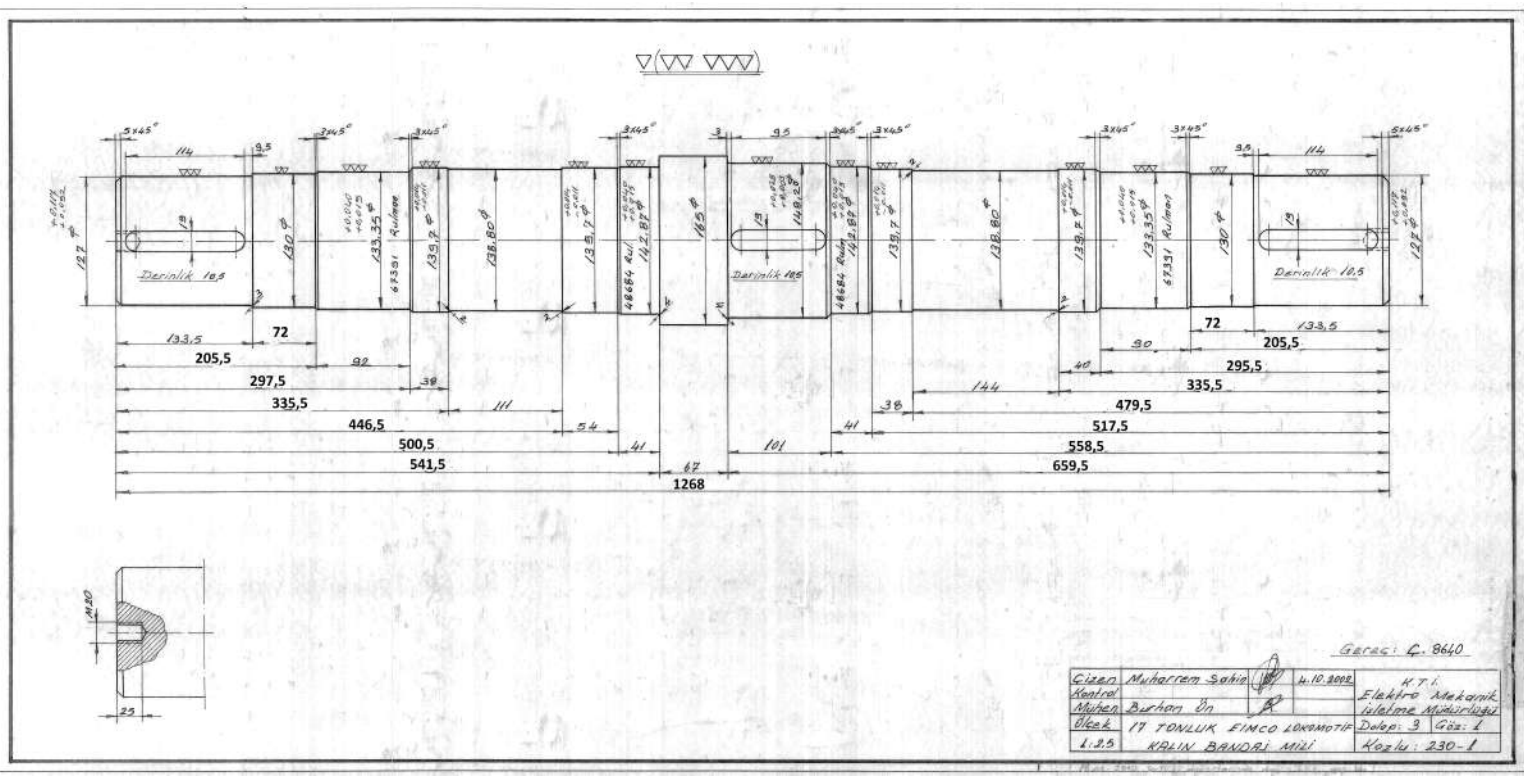
Derinlik 10,5
133,5
72
205,5
92
297,5
38
335,5
111
446,5
54
500,5
41
541,5
67
1268
101
558,5
659,5
517,5
479,5
144
295,5
90
40
M20
25
Gerçek: Ç. 8640
Çizen Muharrem Sahin 4.10.2002
Kontrol
Müh. Burhan Ün
Ölçek 1:2,5
17 TONLUK FIMCO LOKOMOTİF KALIN BANDAJ MİLİ
K.T.İ. Elektro Makanik İşletme Müdürlüğü
Dökap: 3 Göz: 2
Kozlu: 230-1

Ek-5

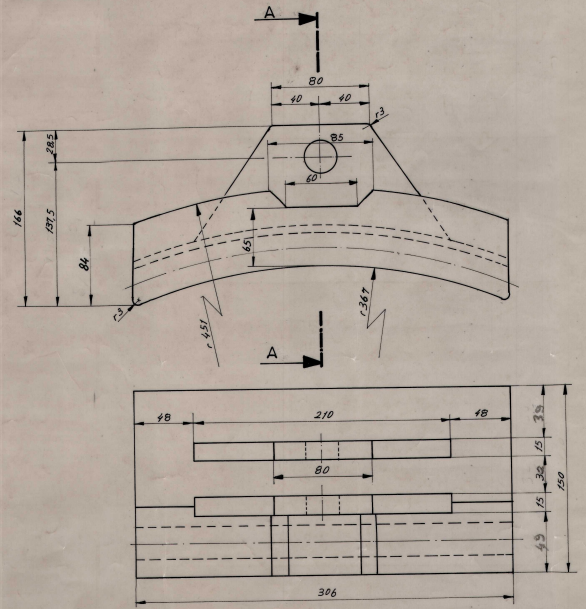

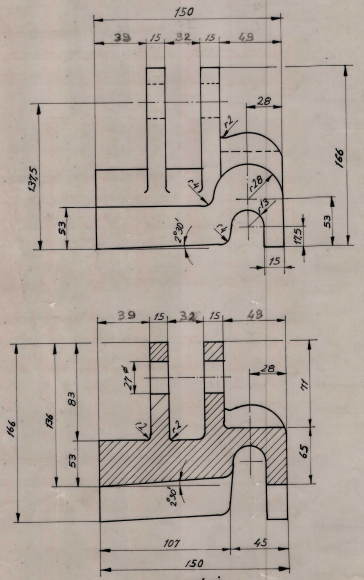

A_A KESİTİ

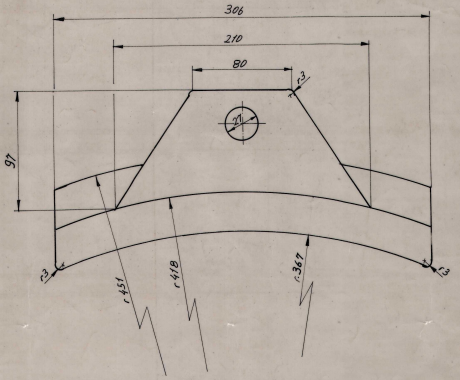

Servisin isteği üzerine bazı ölçüler değişti. - 25.03.2009

Gerez: GG.30

Çizen	Metin SAHİN		27.03.997	K.T.I. Elektro Mekanik İşletme Müdürlüğü
Kontrol				
Mühen.	Mustafa Kaplan			
Ölçek 1:2	17 TON EIMCO FREN TAKOZU (GENIŞ HAT)		Dolap: 3	Göz: 1
			Kozak: 208	

T.T.K. Harden Müdürlüğünden N.341 sayılı resimden kopyalanmıştır.

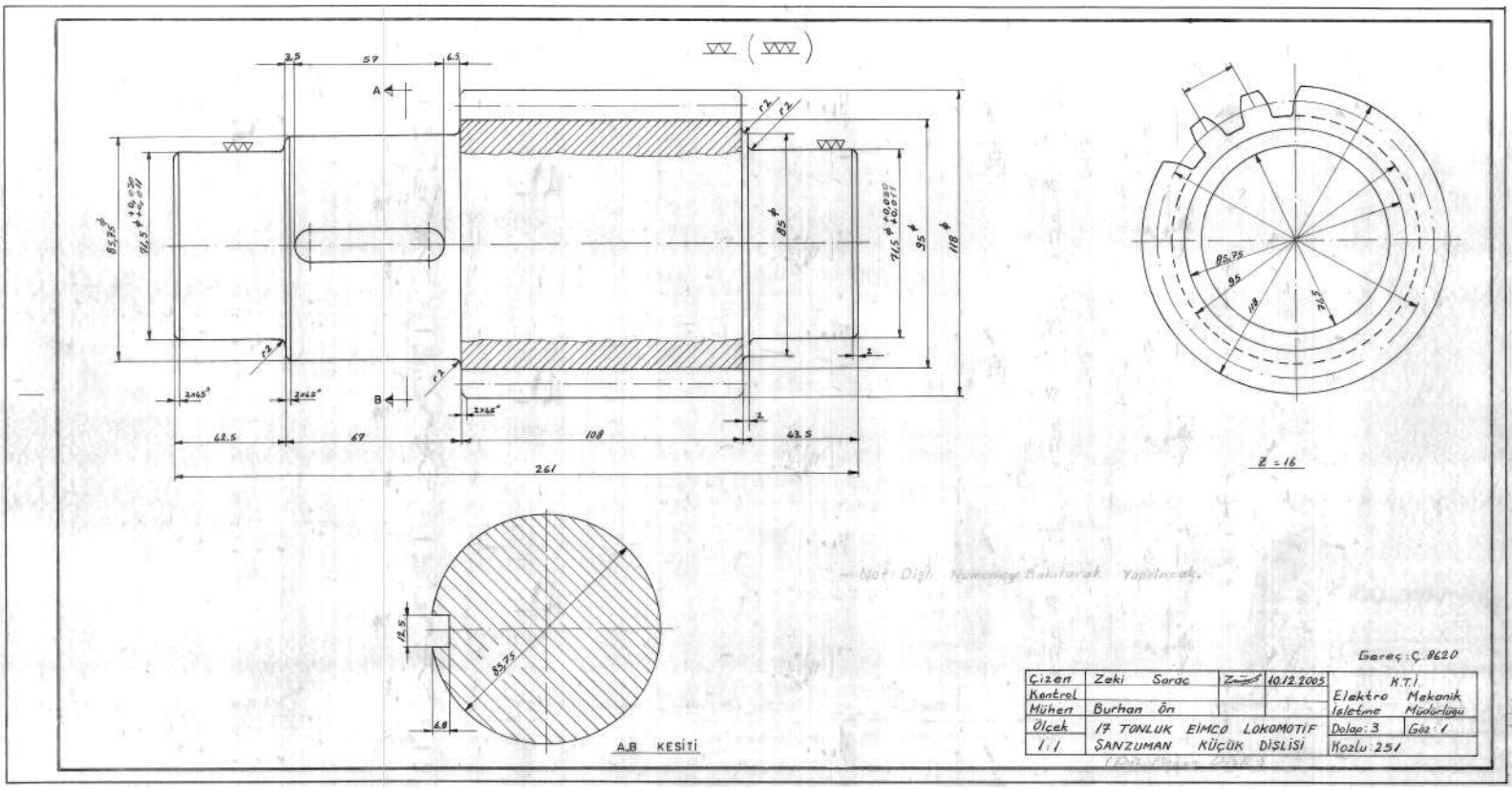
3,5
57
6,5
A
B
85,75
71,5
85
71,5
95
118
2x45°
42,5
67
108
43,5
261
Z = 16
85,75
95
118
71,5
A,B KESİTİ
12,5
6,8
Not: Dişli Numaraya Bakılarak Yapılacak.
Gareş: Ç.8620
Çizen Zeki Sarac 10.12.2005
Kontrol
Mühen Burhan Ön
Ölçek 1:1
17 TONLUK EIMCO LOKOMOTİF ŞANZUMAN KÜÇÜK DİŞLİSİ
K.T.İ. Elektro Mekanik İşletme Müdürlüğü
Dolap: 3
Göz: 1
Kozlu: 251