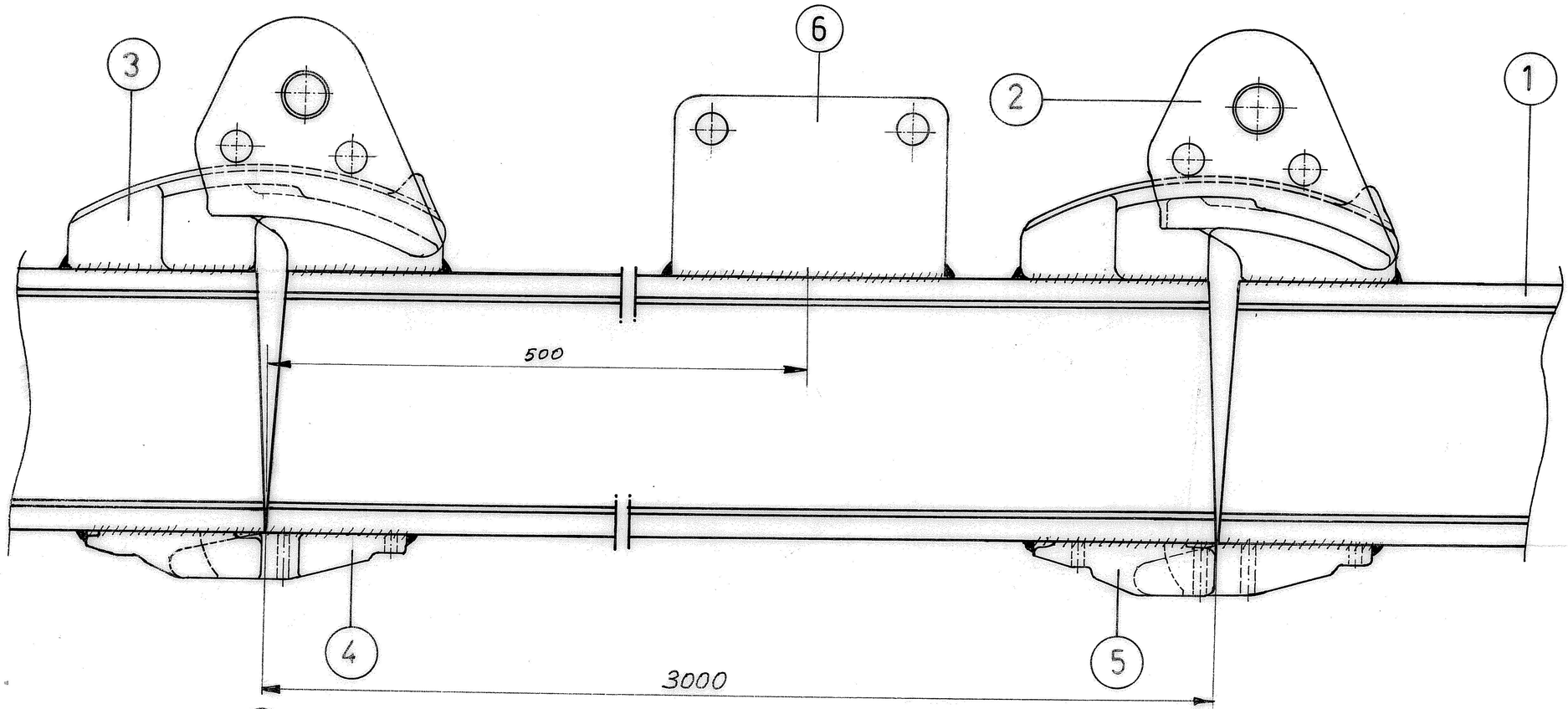

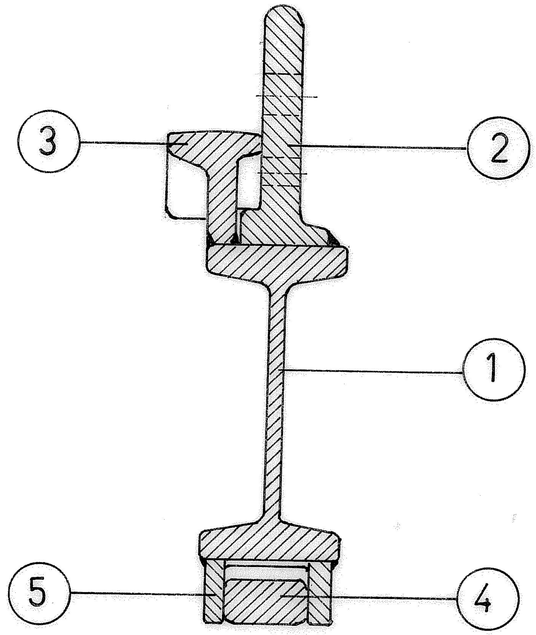

Not: Tüm birleştirmeler kaynak konstrüksiyon olacaktır

Parça №	Parçaların adı ve Açıklamalar	Adet	Malzeme
6	Askı parçası	1	S 355 J 2
5	Kilitleme parçası (Dişi) Sağ – Sol	1+1	S 355 J 2
4	" " (Erkek)	1	S 355 J 2
3	" " (Erkek)	1	S 355 J 2
2	" " (Dişi)	1	S 355 J 2
1	Profil I 140 E	1	S 355 J 2

Çizen	Turgut Çelikpence 2.12.96		T.C. MAKİNA VE KİMYA SANAYİ KURUMU BAŞKANLIĞI
Kontrol	T. Çelikpence	"	
Onay	Hasan Acar	"	
TSE Şb. Müd.	Mustafa Yıldız	"	
Ölçek 1:2,5	Monoray ve Kilitleme parçaları		Dosya : 3
			M.I.D. 278

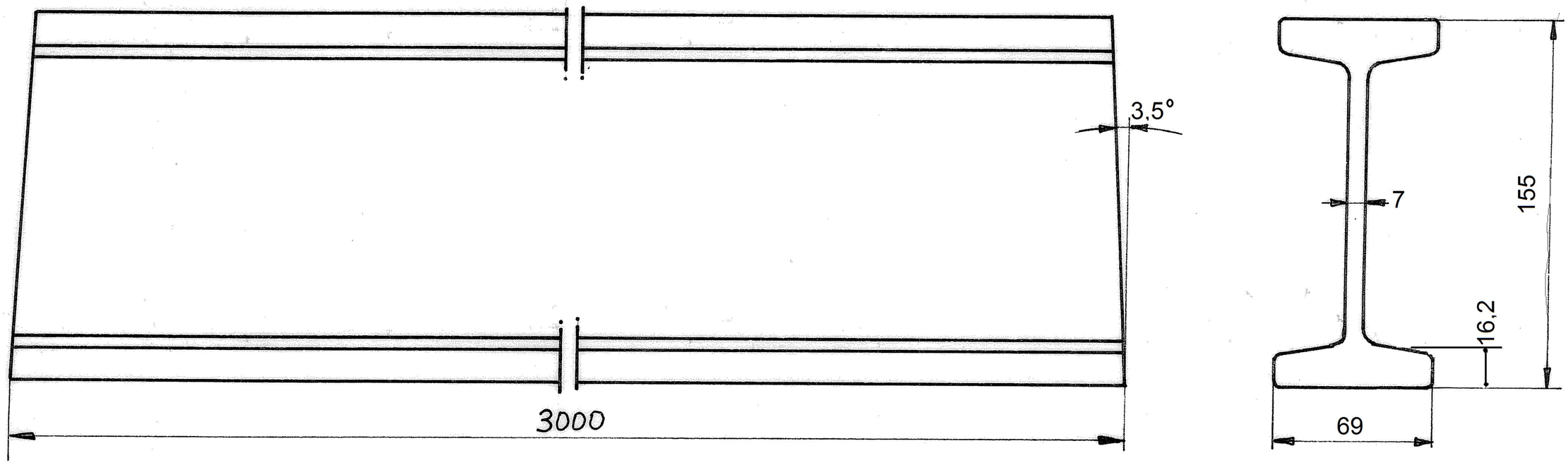

DIN 20593 Normuna göre

Malzeme	Çizen	T. Çelikpence	9.12.96		T.T.K. MAKİNA VE İKMAL DAİRESİ BAŞKANLIĞI
S355J2	Kontrol	T. Çelikpence	"		
	Onay	H. Acar	"		
	Mek. Şb. Müd.	M. Yıldız	"		
Ölçek	I. 140 E MONORAY RAYI				Göz : Dosya : 3
1:2,5					M.İ D. — 278/1

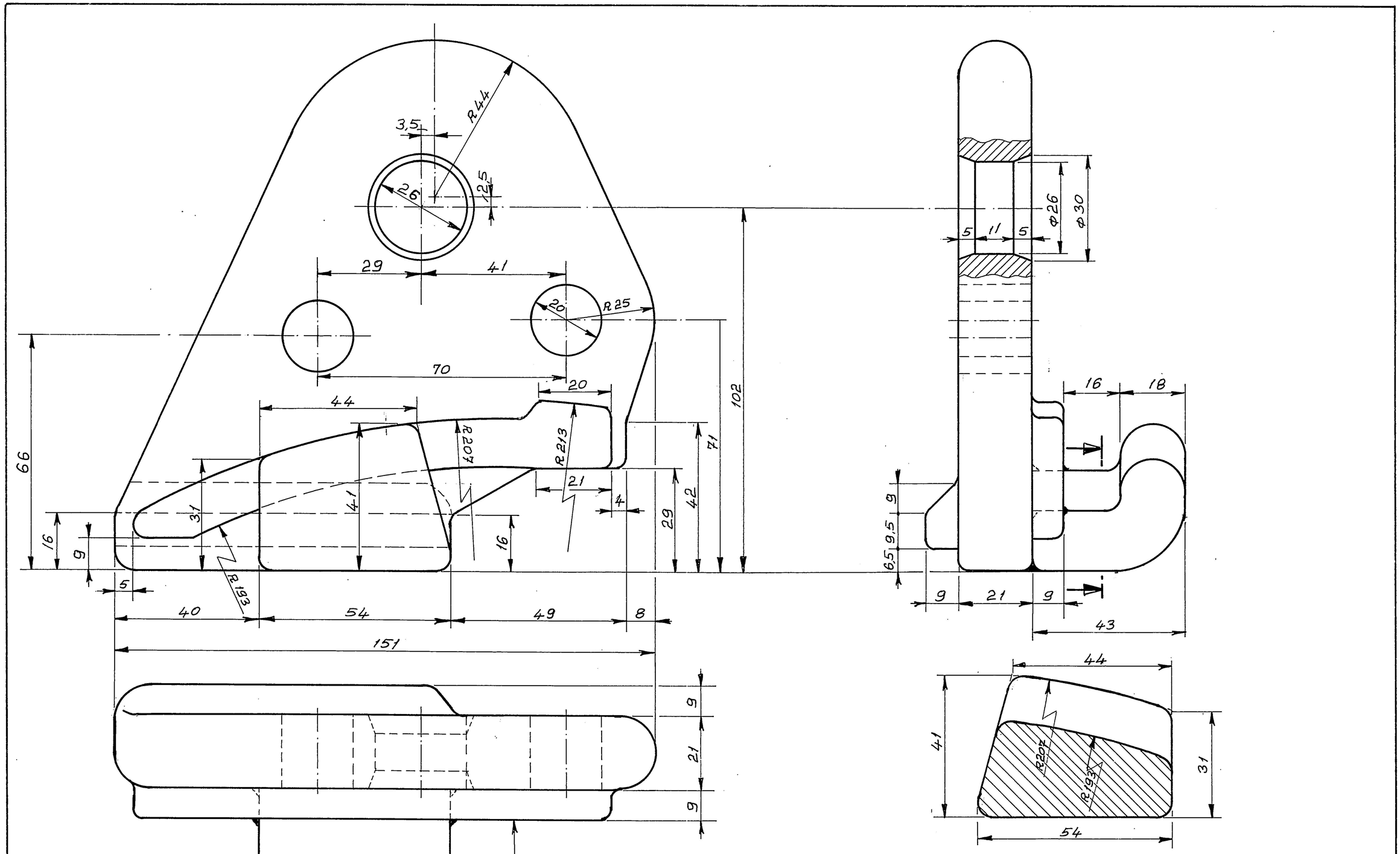

Malzeme	Çizen	Cihat Akdeniz	02-12-1996	T.T.K. MAKİNA VE İKMAL DAİRESİ BAŞKANLIĞI
S 355J2	Kontrol	Turgut Çelikpençe	" " "	
	Onay	Hasan Acar	" " "	
	Mek. Şb. Md			
Ölçek 1:1	Kilitleme parçası (Dişi)			Gön: Dosya: 3
				M.I.D. — 278-2

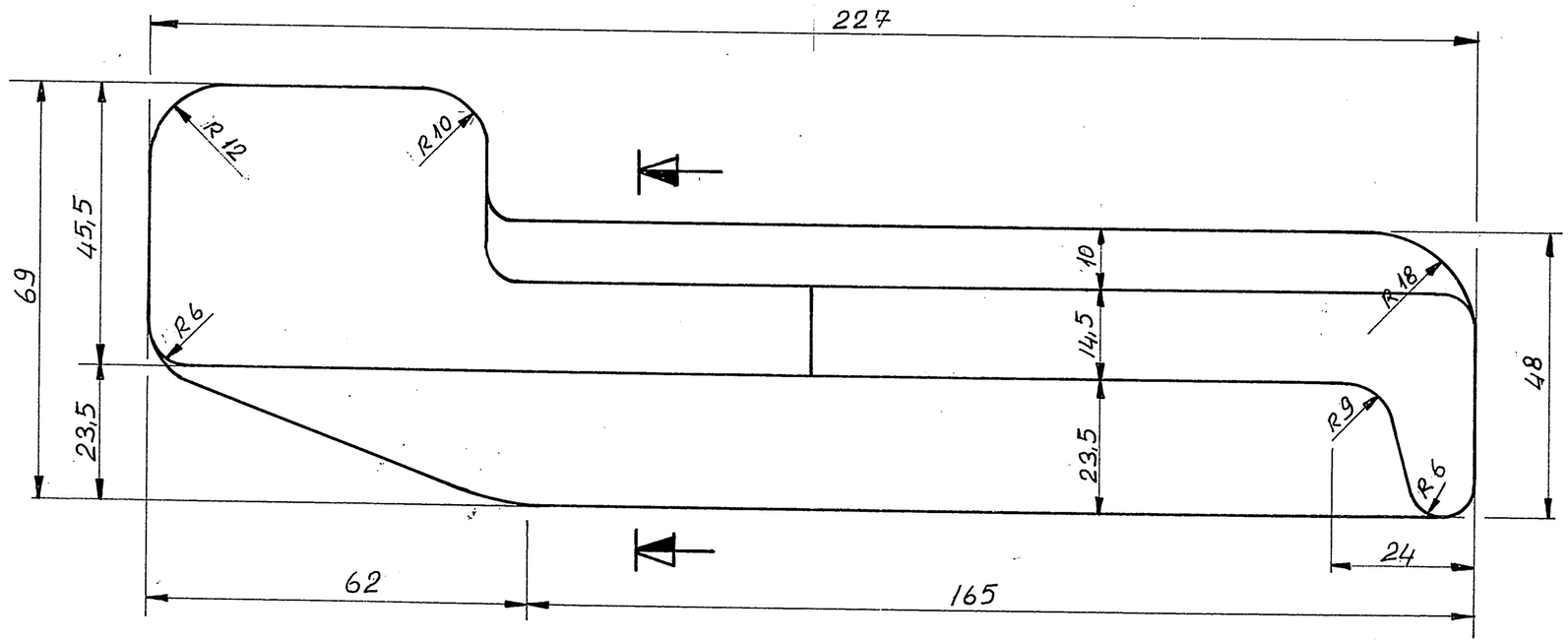

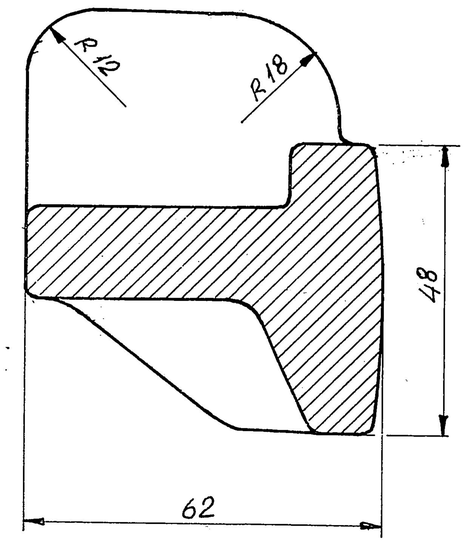

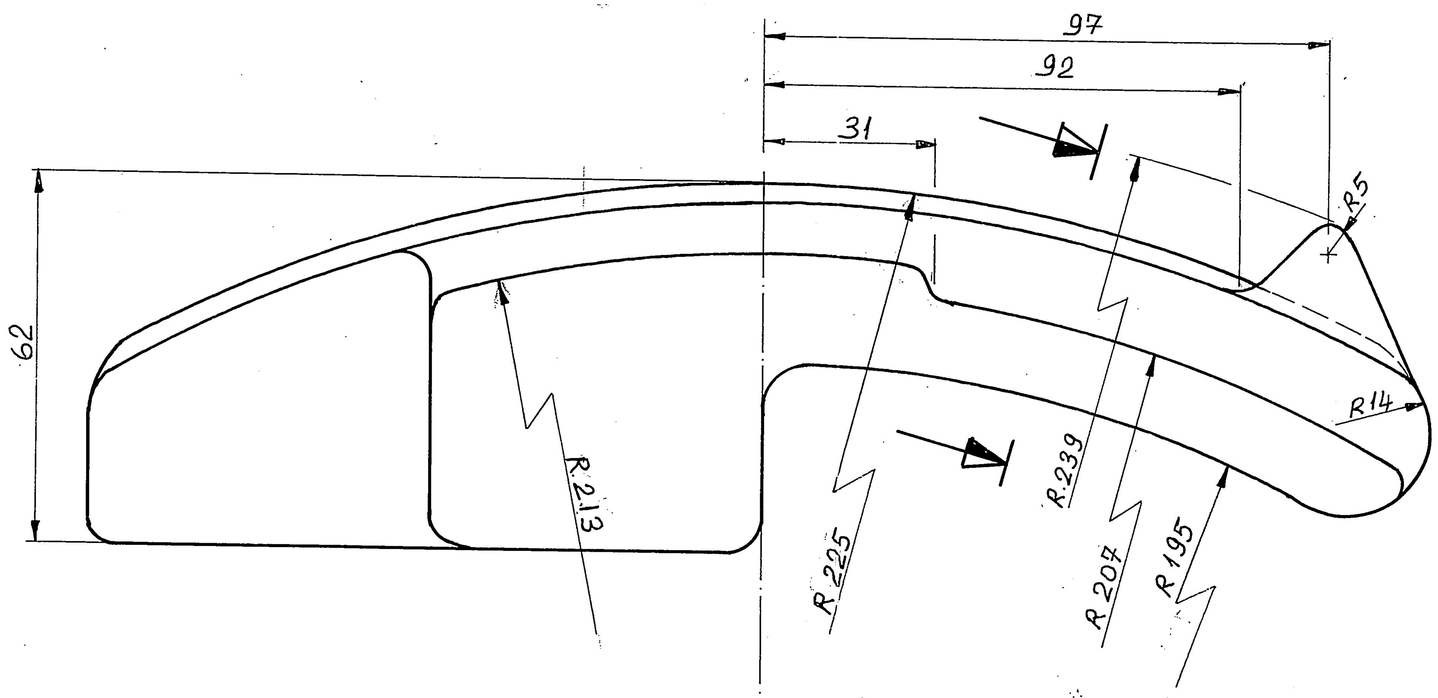

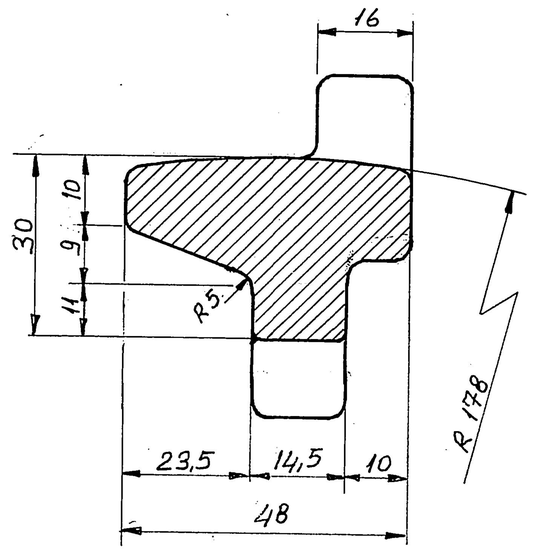

Malzeme	Çizen	Turgut Çelikpence	26.11.1996	T.T.K. MAKİNA VE İKMAL DAİRESİ BAŞKANLIĞI
S 355J2	Kontrol	" "	"	
	Onay	Hasan Acar	"	
	Mel. Sb. Md.			
Ölçek 1:1	Kilitleme parcası (Erkek)			Göz : Dosya : 3
				M.İ.D. — 278-3

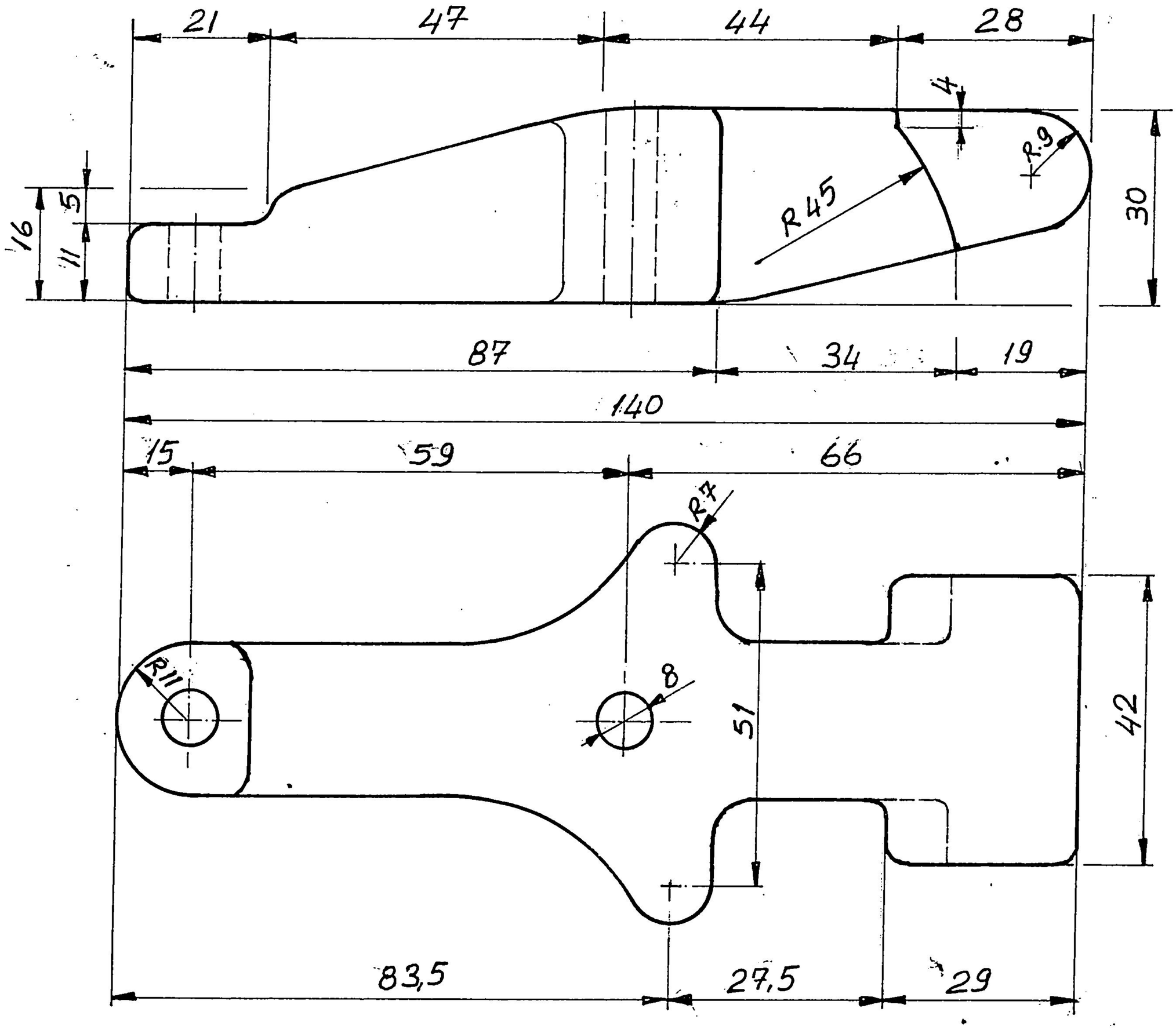

Malzeme	Çizen	Turgut Çelikpence 3.12.96	T.T.K.
S 355J2	Kontrol	Turgut Çelikpence	MAKİNA VE İKMAL DAİRESİ BAŞKANLIĞI
	Onay	Hasan Acar	
	Mek. Şb. Müd.	Mustafa Yıldız	
Çizek	Kilitleme parçası (Erkek)		Gös: Dosya: 3
			M.İ.D. 278-4

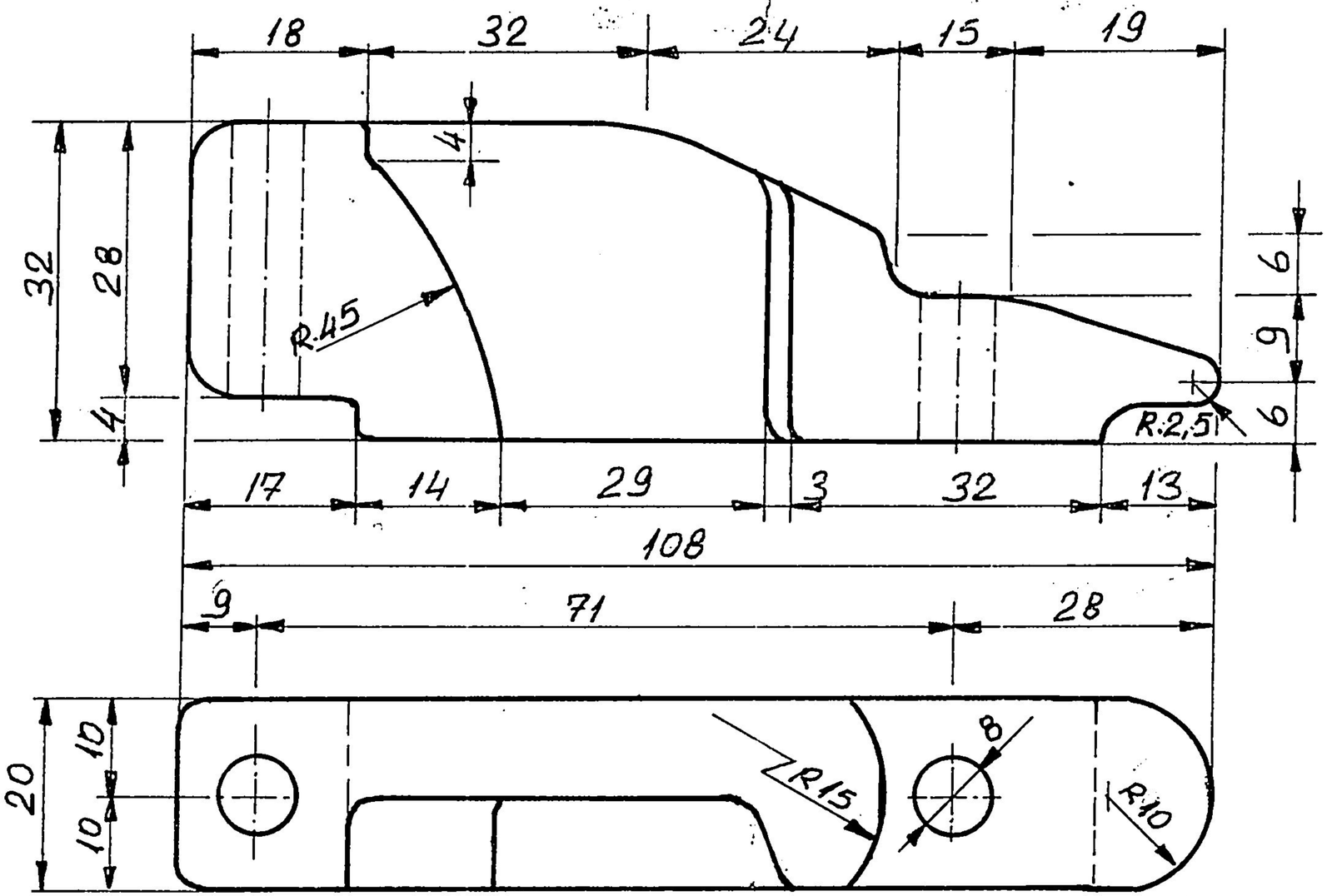

Not: Bir takımda sağ ve sol olmak üzere iki adettir.

Malzeme	Çizen	Turgut Çelikpence 27.11.1996		T.C. MARİNA [illegible] DAİRESİ BAŞKANLIĞI
S 355J2	Kontrol	Turgut Çelikpence	"	
	Onay	Hasan Acar	"	
	Mek. Şb. Md.			
Ölçek	Kilitleme parçası (Dişi)			Çizi: / Dosya: 3
1:1				M.İ.D. — 278-5

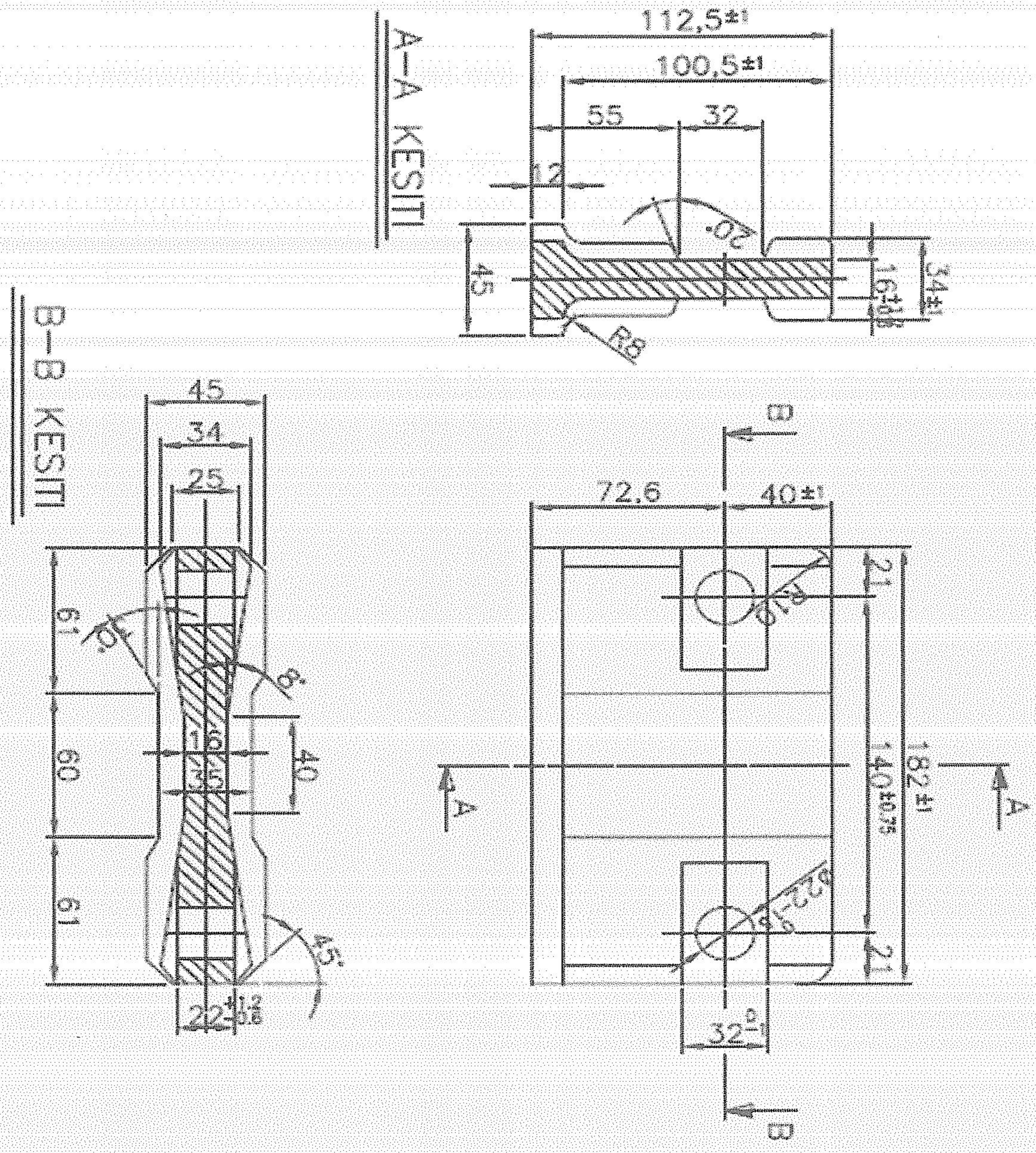

Malzeme	Malzeme Adı	TTK Makine ve İkmal Daire Başkanlığı
		Resim No
S 355 J 2	Askı Parçası(6 no.lu parça)	MID-278/6.1
DIN 20599 STANDARDI B FORMUNA GÖREDİR		